Notice technique d'installation

Installation manual

Installationsanleitung

SPC H-EVG-EVI-WEVG-WEVI

Vintage

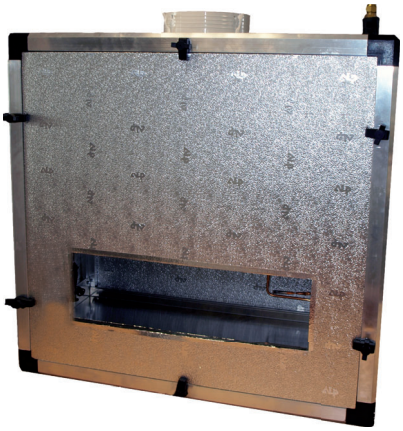



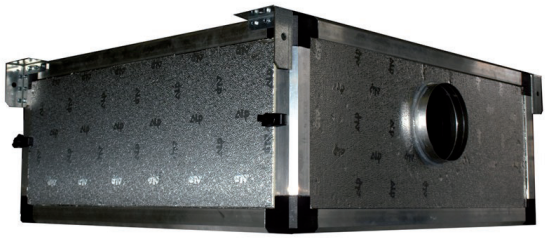



Les caractéristiques données dans cette fiche technique peuvent évoluer sans avis préalable, avec les améliorations que "FRIAX Industrie" entend toujours apporter à sa production.

"FRIAX industrie", in a constant endeavour to improve its products reserves the right to change any information contained in this leaflet without prior warning

Im ständigen Bemühen um Produktverbesserungen behält sich "FRIAX Industrie" das Recht vor, die technischen Angaben auf diesem Datenblatt jederzeit ohne Vorankündigung zu ändern..

EU-NT-SPCH-EVG-0924
A partir du N° de série 24FR-TC-24254

LISEZ ATTENTIVEMENT LE MANUEL AVANT D'UTILISER L'APPAREIL et conservez-le pour y référer ultérieurement



Ce symbole indique que le manuel d'installation doit être lu attentivement.
This symbol indicates that the installation manual should be read carefully.



Ce symbole indique qu'un technicien de service doit manipuler cet équipement en se référant au manuel d'installation.
This symbol indicates that a service technician should handle this equipment in referring to the installation manual.



Ce symbole indique que des informations sont disponibles, telles que le manuel d'utilisation ou le manuel d'installation.
This symbol indicates that information is available, such as the manual operating instructions or installation manual.

Une installation ou utilisation incorrecte, peuvent entraîner des blessures aux personnes, des dommages aux biens, et l'annulation de la garantie constructeur. Le non-respect des consignes de sécurité et des normes locales en vigueur lors de l'installation ou utilisation décharge le fabricant de toute responsabilité.
Improper installation or use can result in injury to persons, damage to property, and cancellation of the manufacturer's warranty. Failure to follow instructions safety and local standards in force during installation or use discharges the manufacturer of any responsibility.

Veillez à installer l'appareil dans un endroit à l'abris des intempéries et hors gel.
Make sure to install the device in a place protected from bad weather and frost.

- Sachez que certains gaz réfrigérants peuvent être inodores.
- Toute intervention sur un circuit frigorique doit être réaliser par un professionnel autorisé par un organisme accrédité certifiant la compétence à manipuler les fluides réfrigérants.
- Be aware that some refrigerant gases can be odorless.
- Any intervention on a refrigeration circuit must be carried out by an authorized professional. by an accredited body certifying the competence to handle refrigerant fluids.

- L'appareil doit être en permanence libre de toute obstruction pour en assurer le bon fonctionnement et réduire les risques en matière de sécurité.
- Ne perforez aucun composant du circuit réfrigérant.
- Faites preuve de prudence lors de la manipulation de l'équipement pour éviter tout dysfonctionnement.
- The device must be free of any obstruction at all times to ensure good operation and reduce safety risks.
- Do not puncture any component of the refrigerant circuit.
- Use caution when handling equipment to avoid malfunction.

- L'appareil doit-être installé conformément aux réglementations locales en matière de câblage.
- Assurez-vous que les caractéristiques de l'appareil sont compatibles avec celles de l'installation électrique.
- Assurez-vous que la prise secteur est raccordée à la terre.
- N'utilisez par l'appareil s'il est endommagé
- Ne branchez l'alimentation électrique qu'une fois toute l'installation achevée.
- Eteignez toujours l'appareil et débranchez-le du secteur pour le nettoyage et la maintenance.
- Ne mettez pas vos mains ou d'objets dans les entrées et sorties d'air.
- N'essayez pas de réparer vous-même l'appareil.
- Toute utilisation et/ou modification non agréée par le fabricant peut s'avérer dangereuse pour votre sécurité et votre santé.

- Cet appareil ne doit pas être utilisé par des enfants.
- L'utilisateur doit comprendre et être conscient des danger potentiels liées à l'utilisation de l'appareil.
- N'utilisez que les moyens et/ou outils recommandés par le fabricant pour le dégivrage ou le nettoyage.

- The device must be installed in accordance with local wiring regulations.
- Make sure that the characteristics of the device are compatible with those of the electrical installation.
- Make sure that the mains socket is connected to earth.
- Do not use the device if it is damaged
- Do not connect the power supply until the entire installation is complete.
- Always switch off the appliance and unplug it from the mains for cleaning and maintenance.
- Do not put your hands or objects in the air inlets and outlets.
- Do not try to repair the device yourself.
- Any use and / or modification not approved by the manufacturer may be dangerous for your safety and health.

- This appliance must not be used by children.
- The user must understand and be aware of the potential dangers associated with the use of the device.
- Use only the means and / or tools recommended by the manufacturer for defrosting or cleaning.

Sommaire

Présentations/Equipements_Presentations / Accessories 5

Données techniques / Technical Data 6

Liaisons électriques / Electrical connections 7

Installation de l'unité intérieure / Indoor unit installation 8 à 10

Installation de l'unité de condensation à AIR 30-48-82-122 /
Installation of the AIR 30-48-82-122 condensing unit 11-14

Installation de l'unité de condensation à AIR 170-230 /
Installation of the AIR 170-230 condensing unit 15

Installation de l'unité de condensation à Eau 30-230 /
Installation of the Water 30-230 condensing unit 16

Raccordement Frigorifique / Refrigeration connection 17 à 18

Raccordement électrique / Electrical connection 19 à 24

Contact Auxiliaire / Auxiliary contact 25

Entretien / Maintenance 26

Avertissement / Warning 27

Présentations Presentations

Merci d'avoir choisi un split système Friax pour la cave pour contrôler le vieillissement de vos vins.
Prenez le temps de lire ce manuel d'utilisation. Il vous permettra de comprendre et de maîtriser les opérations pour installer et régler les appareils de la gamme SPC.

Qu'est ce qu'un split système Friax pour la cave ?
La gamme SPC est un système de réfrigération spécialement dimensionné pour maintenir la température et l'hygrométrie optimale au bon vieillissement de vos vins. Le système se compose de trois éléments essentiels que sont l'évaporateur, le groupe de condensation et le régulateur. Ces éléments sont réunis entre eux par une liaison frigorifique et une liaison électrique.

Thank you for choosing a split FRIAX system to control the aging of your wine.
Take the time to read this manual. It will help you understand the steps to install and adjust the equipment SPC range.

What is a cellar split system FRIAX?
The SPC series is a refrigeration system specially designed to maintain the optimum temperature and humidity at the right age of your wines. The system is composed of three essential elements which are the evaporator, the condenser unit and the regulation box. These elements are interconnected by a refrigerant pipe and an electrical connection.

Danke für die Wahl eines geteilten FRIAX System, um die Alterung der Wein steuern.
Nehmen Sie sich Zeit zum Lesen dieses Handbuchs. Es wird Ihnen helfen, die Schritte zur Installation und Anpassung der Ausrüstung SPC Bereich.

Was ist ein Split-System ceilar FRIAX?
Die SPC-Serie ist eine Kälteanlage speziell bemessen, um die optimale Temperatur und Luftfeuchtigkeit im richtigen Alter Ihrer Weine zu erhalten. Das System besteht aus drei wesentlichen Elemente Welches sind die Verdampfer, Kondensator-Einheit und die Steuereinheit. Diese Elemente werden durch eine Kältemittelleitung und eine elektrische Verbindung miteinander verbunden sind.

Equipements Accesories

A la réception, vous devez trouver dans votre colis les composants suivants:
At the delevery, you must find in your package the followings items:
An der Rezeption, müssen Sie in Ihrem Paket die folgenden Komponenten zu finden :

-une télécommande sans fil / Wireless controler / eine Funk-Fernbedienung
-un boitier de régulation / control bo / kontrollkästchenx
-une sonde dans son boîtier / a probe in its case / ein Sonde in ihrem Gehäuse
-un câble droit RJ de classe 6 d'une longueur de 6 m / 6m of class 6 RJ patch cord / eine Klasse 6 RJ-Patchkabel mit einer Länge von 6 m
-une unité intérieur / an indoor unit / eine Inneneinheit
-une unité extérieur / an outdoor unit / eine Außeneinheit
-un support groupe avec vis et plot anti vibration / a group support with screws and anti vibration pad







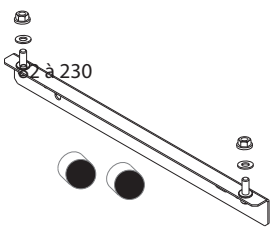

ou
or
oder



30/48/82/122





Données techniques Technical data - Technischedaten

SPLIT SYSTEM A CONDENSATION A AIR OU A EAU
SPLIT SYSTEM WITH AIR OR WATER COOLED CONDENSOR
SPLIT-SYSTEM LUFT ODER WASSERHÜHLUNG

			R134A		R452A			
+32°C EXT		**SPC…**	**30**	**48**	**82**	**122**	**170**	**230**
Puissance frigorifique / Cooling capacity / Kühleistung		W	780	1100	1550	2200	2900	3500
Puissance chauffage / heating capacity / Heizleistung elektrisch		W	800	800	850	1000	1600	2000
Puissance absorbé en froid / Absorbed power in cold Energieaufnahme bei Kälte		W	677	820	1193	1491	1914	2424
Puissance absorbé en chaud / Absorbed power in hot Energieaufnahme in heißem		W	977	977	1027	1177	1942	2342
Efficience énergétique / Energy efficiency / Energieeffizienz / C.O.P		W	2.1	2.15	1.7	1.7	1.8	1.7
Unité extérieur / Outdoor unit		**SPC…**	**30**	**48**	**82**	**122**	**170**	**230**
Tension / voltage / spannung		50Hz	230 V1+T	230 V/1+T	230 V/1+T	230 V/1+T	230 V/1+T	230 V/1+T
Débit d'air / air flow / luftmenge		m3/h	1100	1250	1400	1550	1700	1700
Intensité absorbée Air / Eau / Current / Nenns		A	3.4 / 2.4	4.3 / 3.3	5.4 / 3.8	6.8 / 4.7	7.9 / 6.6	9.6 / 8.5
Intensité Max Air / Eau / Current / Nennstrom		Amax	5.2 / 4.2	6.1 / 5.1	8.1 / 6.8	10.1 / 8.1	13.5 / 12.8	15.2 / 15.1
Niveau de pression sonore à 5m / sound pressure level at 5m / Schalldruckpegel in 5m Abstand	Standard	db	32	40	41	43	51	51
	avec BNS	db	29	37	38	40	48	48
	W	db	37	40	40	40	47	47
Raccordements gaz / gas connections / Anschlüsse (flare)	aspiration / suction / Sauggasleistung	Ø	3/8"	3/8"	3/8"	1/2"	5/8"	5/8"
	liquide / liquid line / flüssigkeitleistung	Ø	1/4"	1/4"	1/4"	1/4"	3/8"	3/8"
Précharge pour 6m de liaison/ Precharge to 6m/ Gasfüllung für 6 m Si plus ajouter 20g/m / If more add 20g/m / Add 20gr/m mehr		g	500	600	1000	1100	2000	2100
Distance max groupe-évap / maxi distance condensing unit -evaporator /max. Leitungslange zw Aggretat u.Verdampfer		m	20	20	20	20	20	20
Raccordement eau W / water connections for W / WasseranschluB W		Ø	2 x 1/2" M	2 x 1/2" M	2 x 1/2" M	2 x 1/2" M	2 x 1/2" M	2 x 1/2" M
Poids net /net weight / Gewicht		kg	36	38	46	46	63	63
Couleur carrosserie / body color / Farbe			Gris anodique Gris anthracite	Gris anodique Gris anthracite	Gris anodique Gris anthracite	Gris anodique Gris anthracite	Gris anodique Gris anthracite	Gris anodique Gris anthracite

Split systems SPC

T cave= +12°C - Text= 32°C

Unité intérieur / Indoor unit		**SPC…**	**30**	**48**	**82**	**122**	**170 EVG**	**230 EVG**
ø Ventilateur / ø fans / ø lüfter			1	1	1	1	2	2
Débit d'air / airflow / luftmenge		m3/h	260	350	650	580	870	1100
Pression d'air / Pressure airflow /Druck luftme		Pa	100	100	100	100	100	100
Intensité max évaporateur / current / Nennstrom	Genesis	A max	1,4	1,4	1,4	1,4	2.9	2.9
	Vintage	A max	4.8	4.8	5.1	5.7	10	11.6
Raccordements gaz / gas connections / Anschlüsse (Flare)	aspiration / suction / Sauggasleistung	Ø	3/8"	3/8"	3/8"	1/2"	5/8"	5/8"
	liquide / liquid line / flüssigkeitleistung	Ø	1/4"	1/4"	1/4"	1/4"	3/8"	3/8"
Poids net /net weight / Gewicht		kg	26	26	32	36	48	56
Couleur carrosserie / body color / Farbe			Aluminium	Aluminium	Aluminium	Aluminium	Aluminium	Aluminum

Liaisons électriques Electrical connections - Elektrische Verbindungen

Raccordements électrique / Electrical connection / Stromanschluss		30	48	82	122	170	230
Alimentation / Power Supply / Stromversorgung	V / Hz	230 / 50					
Protection / Absicherung	A	10				16	20
1 Secteur - Boîtier de contrôle Sector - Control Box / Sektor - Kontrollbox		3G1,5²				3G2,5²	
2 Unité intérieure - Boîtier de contrôle Indoor unit - Control box Innengerät - Schaltkasten	Vintage	5G1,5mm² 3 x 1mm²				6G2,5mm² 3 x 1mm²	
3 Sonde ambiante - Boîtier de contrôle Ambient probe - contrôl box / Umgebungssonde - Kontrollbox		Fourni : Câble droit RJ de classe 6 (lg 6m maxi) Provided : Class 6 patch cord RJ (length 6m)					
Unité extérieur - Boîtier de contrôle Outdoor Unit - Control Box Außengerät - Kontrollbox	4 Condensation à air Air condensation Luftkondensation	1 x (5g1.5²) 1 x (2x0.5mm2 1 x (3x1mm²)				5 4G2,5² + 2 x 0.5 mm²	
	6 Condensation à eau Water condensation Wasserkondensation	1 x (3g1.5²) 1 x (2x0.5mm2)				3G2,5² + 2 x 0.5mm²	

Schéma de principe Schematic diagram - Schematische Darstellung

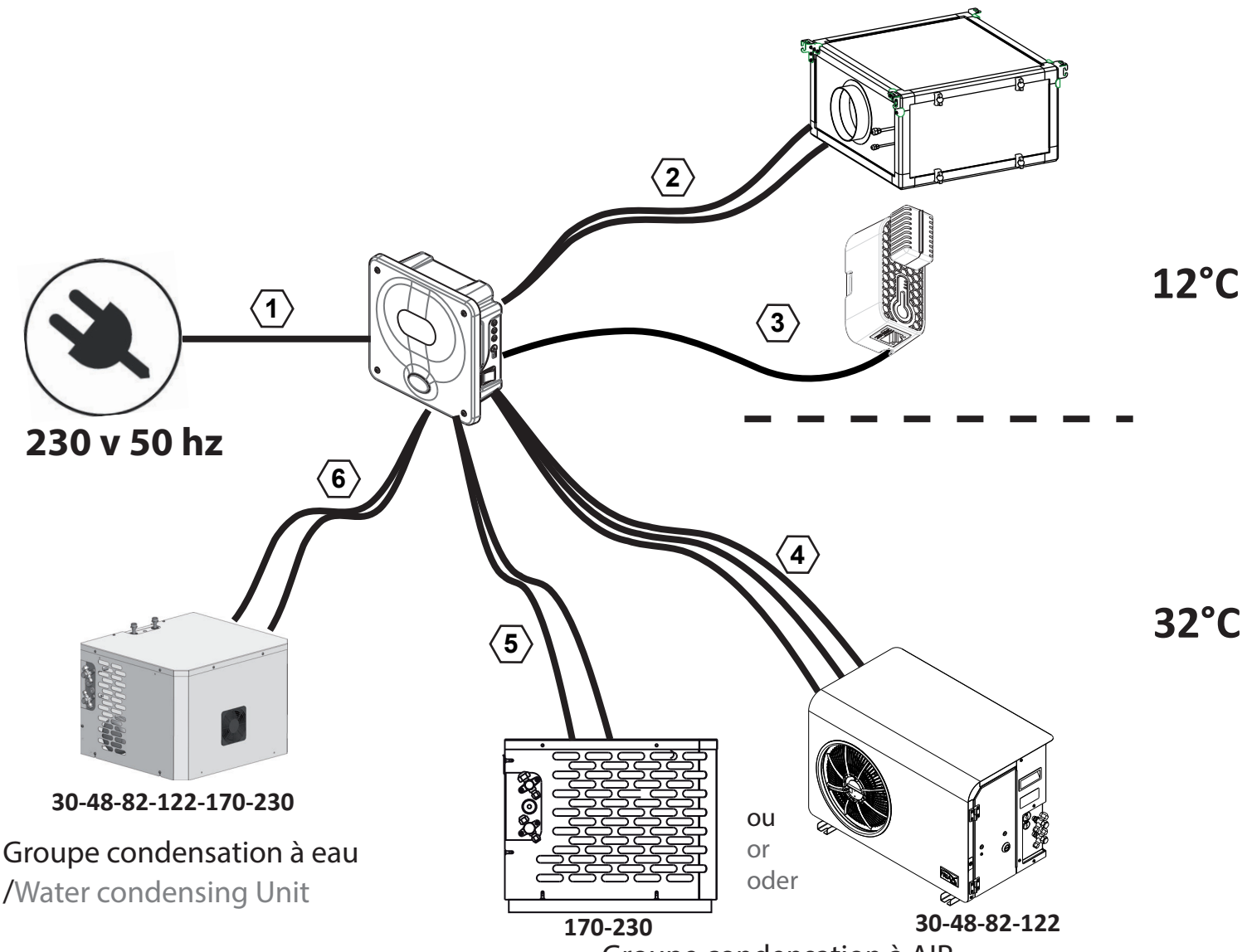

Si l'évaporateur est monté à l'extérieur de la cave (OUT) dans une ambiance supérieur à 25°C, il faut envisager une sur-isolation destinée à éviter les problèmes de condensation sur la carrosserie et les profils à rupture de pont thermique du chassis.
On peut utiliser par exemple un isolant de type Armaflex en plaque de 25 mm.
If the evaporator is mounted outside the cellar (OUT) in an environment greater than 25 ° C, consider over-insulation to avoid condensation problems on the bodywork and thermal break profiles of the chassis.
It is possible, for example, to use an insulation of the Armaflex type in 25 mm plate.

1.1.a Fixation plafond Ceiling fixing - Deckenbefestigung

Les accessoires (vis, chevilles, rondelles) nécessaires à la mise en place de l'évaporateur ne sont pas fournis.
Accessories (screws, bolts, washers) required for the implementation of the evaporator are not provided.
Zubehör (Schrauben, Bolzen, Unterlegscheiben) für die Implementierung des Verdampfers erforderlich sind, nicht vorgesehen.

SPC 30 - 48 EVG

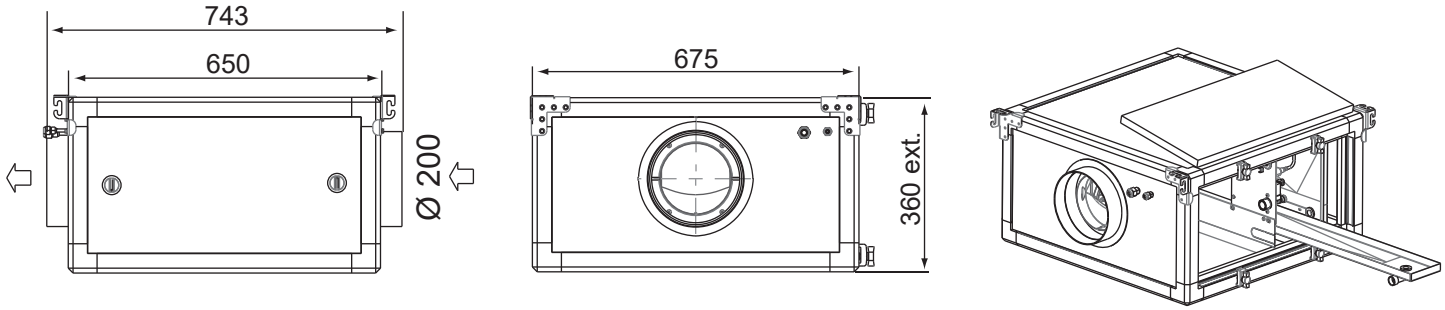

SPC 82 - 122 EVG

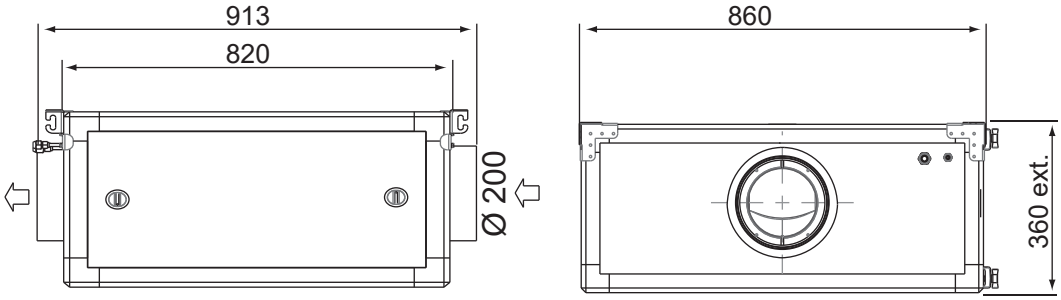

SPC 170 EVG

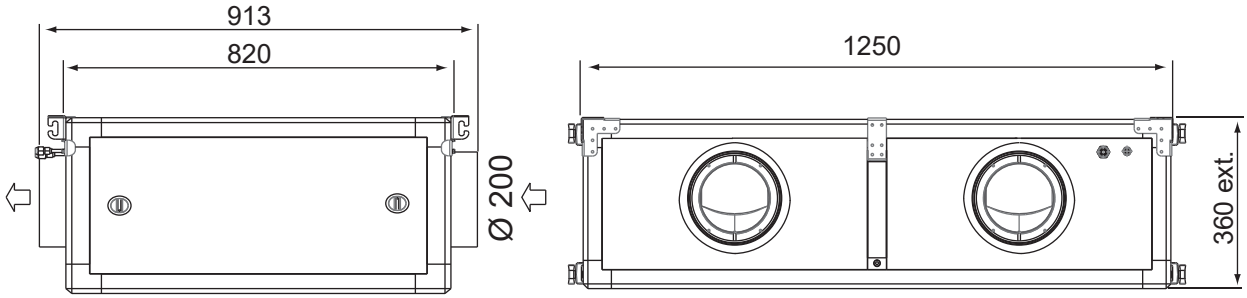

SPC 230 EVG

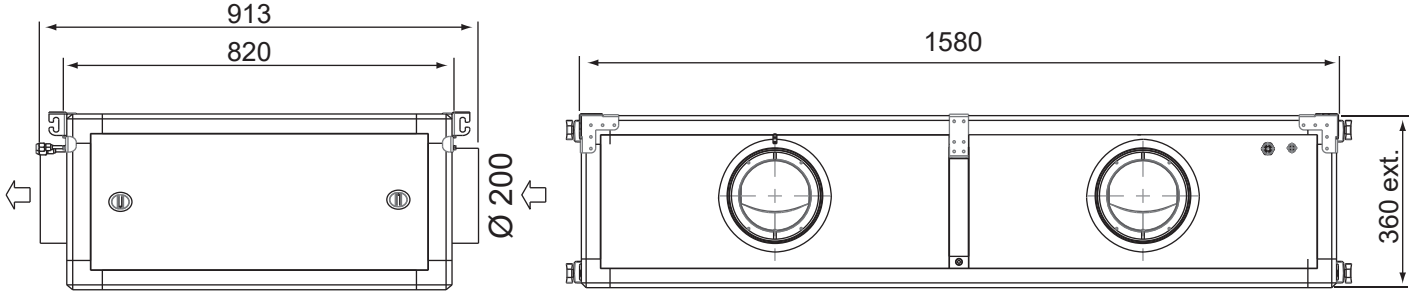

1.1.b Fixation murale Wall fixation - Wandmontage

Les accessoires (vis, chevilles, rondelles) nécessaires à la mise en place de l'évaporateur ne sont pas fournis.
Accessories (screws, bolts, washers) required for the implementation of the evaporator are not provided.
Zubehör (Schrauben, Bolzen, Unterlegscheiben) für die Implementierung des Verdampfers erforderlich sind, nicht vorgesehen.

Dimensions trou d'aspiration en montage IN / OUT.

SPC 30- 48 EVI
IN* OUT **

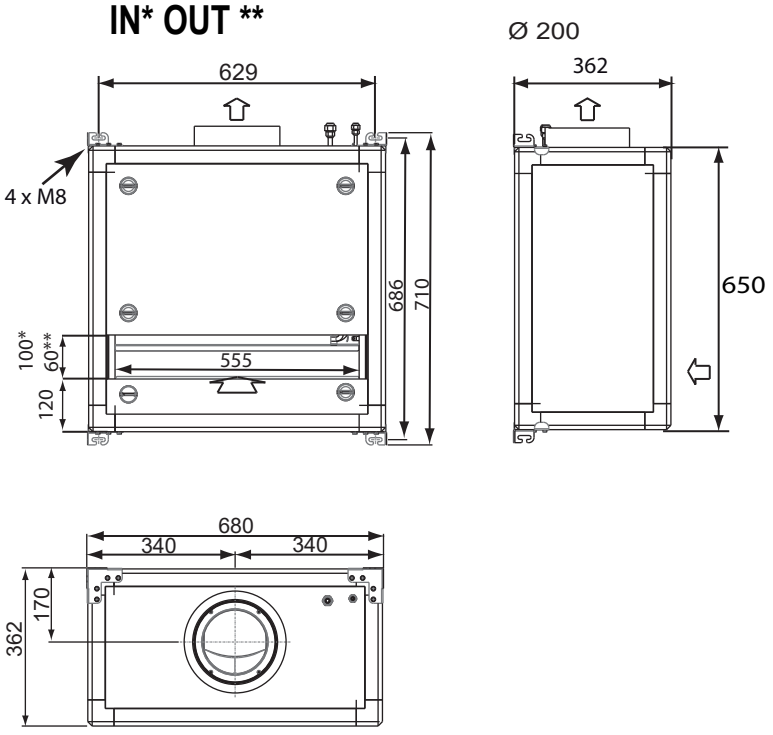

SPC 82 - 122 EVI

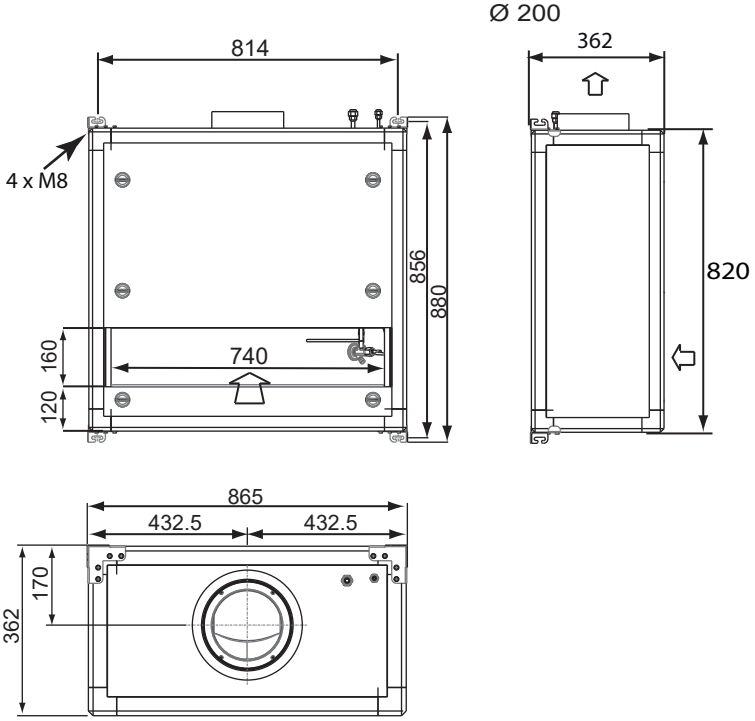

SPC 170* - 230** EVI

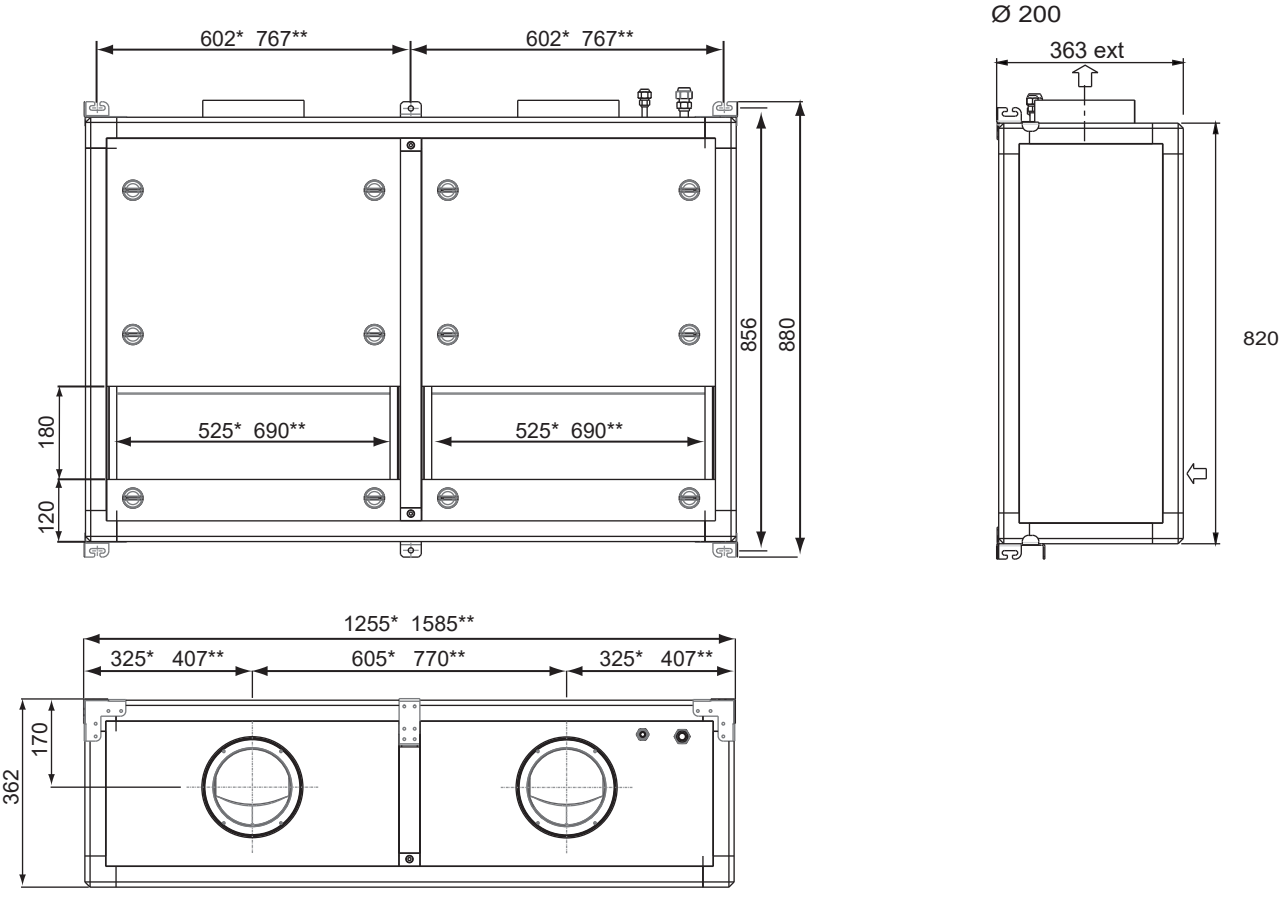

1.2 Raccordement vidange Drain connection - Verbindung ablassen

Raccorder le tube de vidange (ø 20) à l'extrémité du coude.
Connect the drain tube (ø 20) to the end of the elbow with the supplied collar.
Verbinden Sie den Ablaufschlauch (ø 20) mit dem mitgelieferten Kragen mit dem Ende des Ellenbogens.

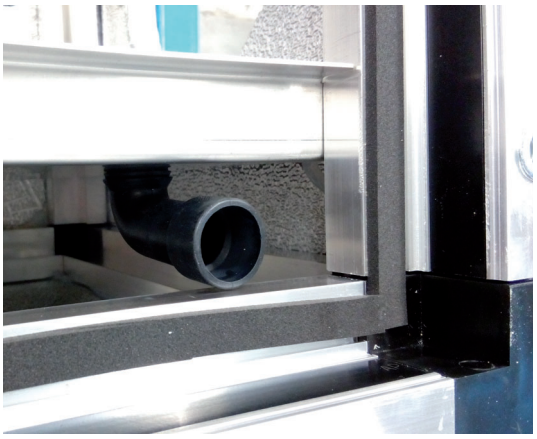

Les raccords se trouvent dans l'unité intérieure.
Percez une des faces isolante pour passer le tuyau d'évacuation.

The connections are in the indoor unit.
Drill one of the insulating faces to pass the drain pipe.

Die Anschlüsse befinden sich in der Inneneinheit.
Bohren Sie eine der isolierenden Flächen, um das Abflussrohr zu passieren.

1.3 Raccordement humidificateur Vintage

Vintage water connection - Vintage Wasseranschluss

If P > 2,8 bar using KLP (kit pressure limiter)

Raccorder l'alimentation en eau sur l'humidificateur HGR%
Connect the water supply to the humidifier HGR%
Verbinden Sie die Wasserversorgung mit dem Luftbefeuchter HGR%

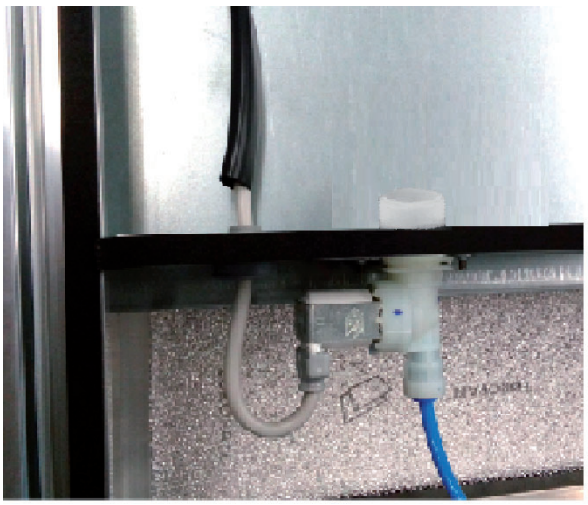

Raccord Electro-Vannes (20/27 mm)
Solenoïde valve connection (20/27 mm)
Magnetventil-Anschluss (20/27mm)

Les raccords se trouvent dans l'unité intérieure.
Percez une des faces isolante pour passer le tuyau d'arrivé d'eau.

The connections are in the indoor unit.
Drill one of the insulating faces to pass the water inlet pipe.

Die Anschlüsse befinden sich in der Inneneinheit.
Bohren Sie eine der isolierenden Flächen, um das Wassereinlassrohr zu passieren.

En cas de pression d'eau supérieure à 2,8 bars, l'utilisation d'un kit limiteur de pression est indispensable
When the water pressure level is over than 2,8 bars, you have to use a water pressure limiter
Wenn der Wasserdruckpegel ist über als 2,8 bar, müssen Sie eine Wasserdruckwächter verwenden

1.4 Type d'installation pour EVI version IN ou OUT

Type of installation for EVI version IN or OUT

Les EVI sont livrés de base en version IN, il est possible de l'installer en version OUT en inversant les panneaux comme sur l'image ci-dessous.

The EVIs are delivered as standard in the IN version, it is possible to install it in the OUT version by reversing the panels as in the image below.

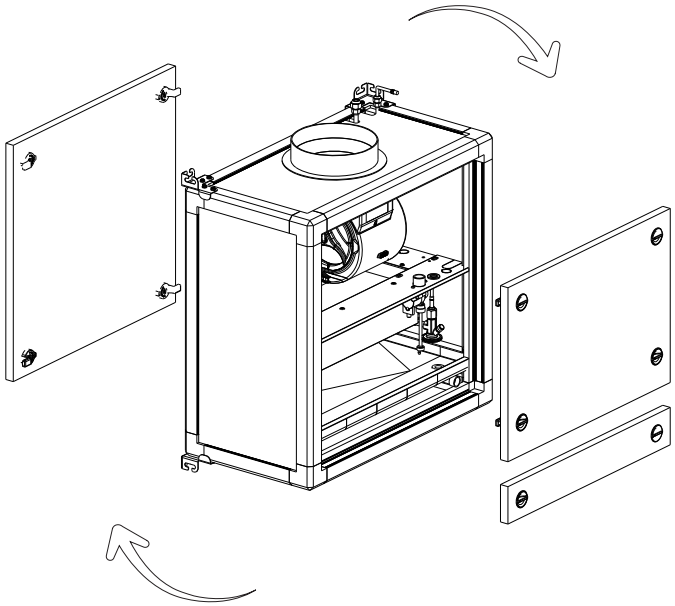

Version IN

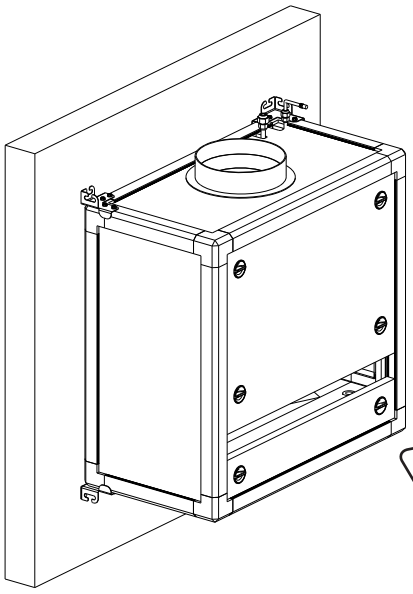

En version IN l'appareil est fixé côté intérieur de la cave, les panneaux ne sont pas à inverser.

In the IN version the device is fixed on the interior side of the cellar, the panels do not are not to be reversed.

Entrée d'air
côté cave
Air inlet
cellar side

Version OUT

En version OUT l'appareil est fixé côté extérieur de la cave, les panneaux sont à inverser.

In the OUT version, the device is attached to the exterior side of the cellar, the panels are to be reversed.

Entrée d'air
côté cave
Air inlet
cellar side

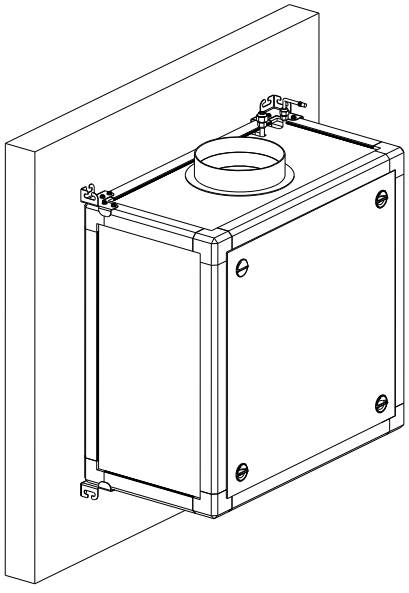

2a. Installation de l'unité extérieure à AIR 30-48 (GCH)

Installation of the external condensing unit - Installation der externen Verflüssigungseinheit

Dimensions Dimensions -

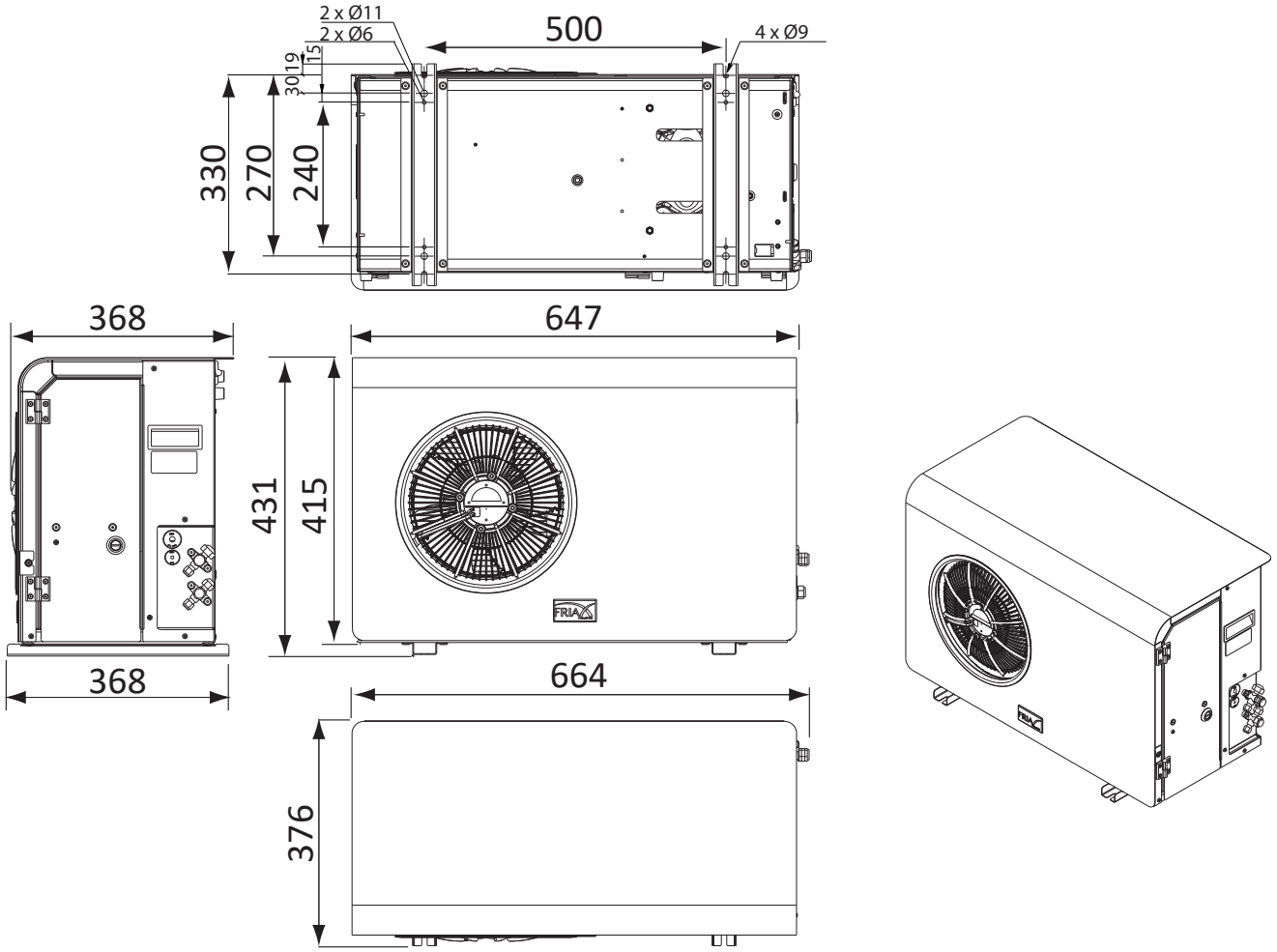

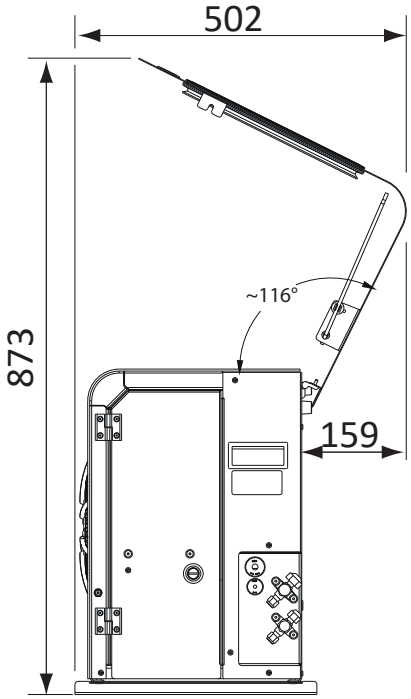

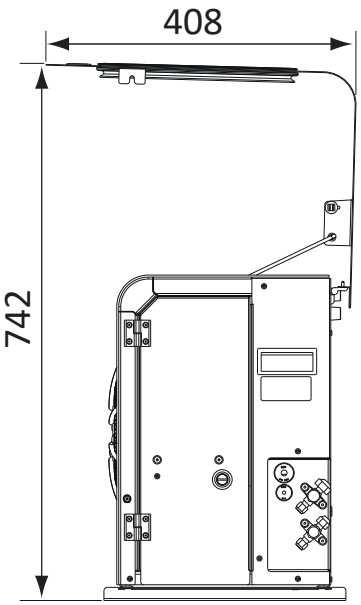

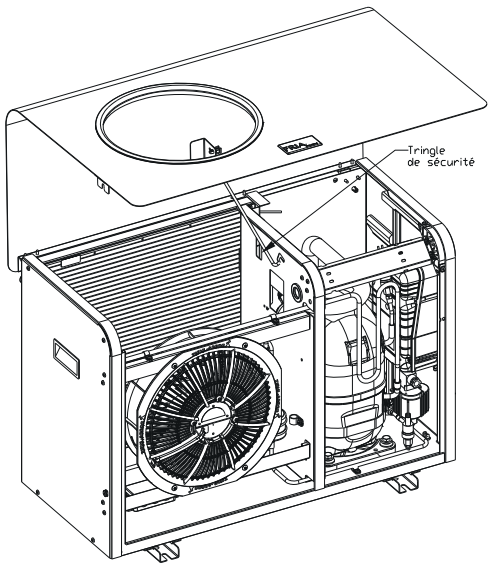

2b. Installation de l'unité extérieure à AIR 82-122 (GCH)

Installation of the external condensing unit - Installation der externen Verflüssigungseinheit

Dimensions Dimensions -

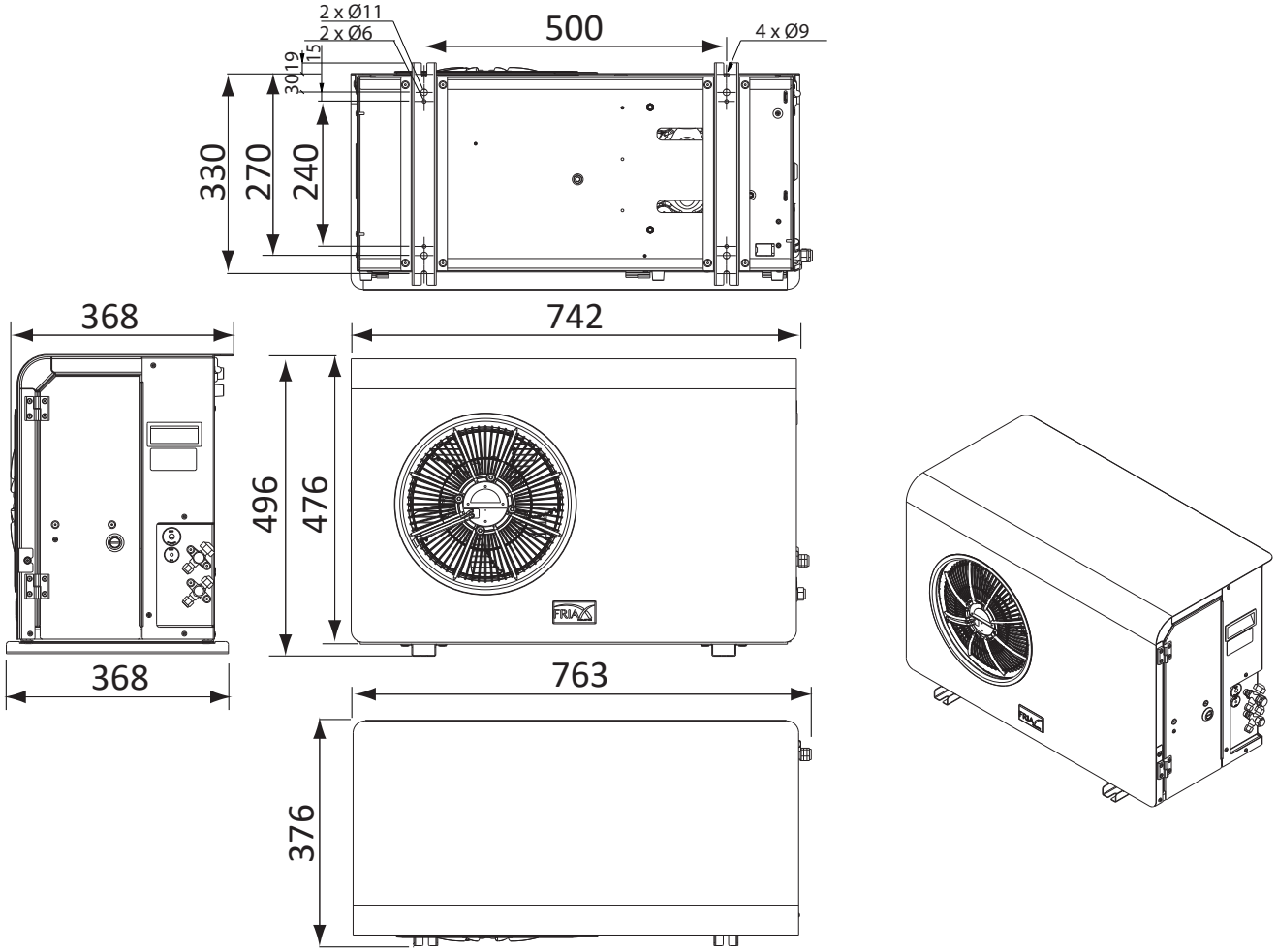

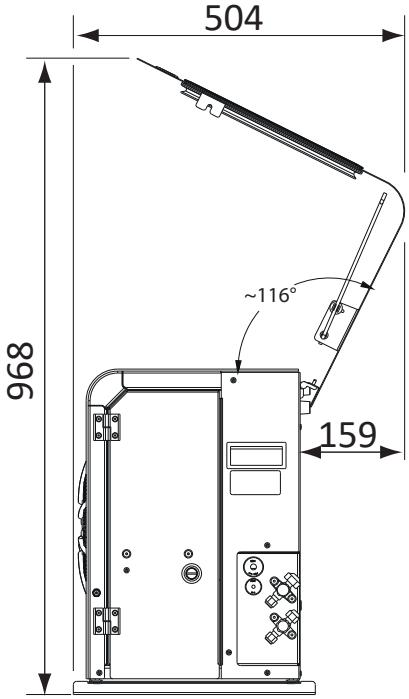

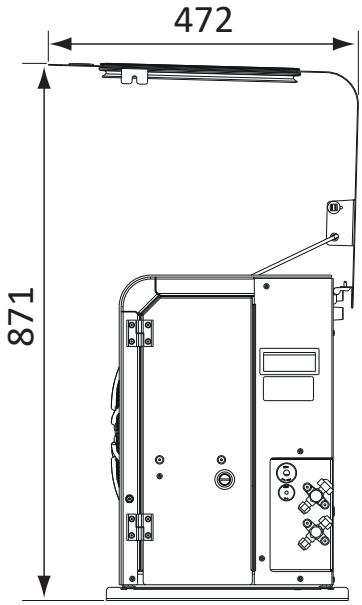

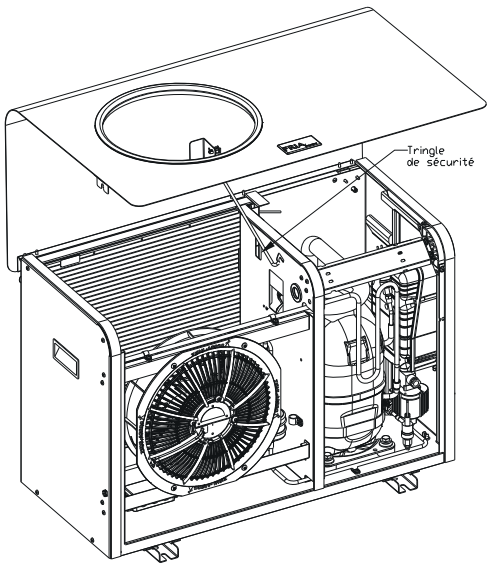

2c. Installation de l'unité de condensation à AIR 30-48-82-122 (GCH)

Installation of the external condensing unit - Installation der externen Verflüssigungseinheit

Conseils – Advice – Beratung:

-Favoriser les endroits dégagés, à l'abri du soleil
Encourage open areas, away from sun.
Bereiche fördert offen, geschützt vor der Sonne

-Attention au bruit pour le voisinage
Take care to not disturb the neighbours
Passen Sie auf, um die Nachbarn nicht zu stören

-Surélever le groupe pour éviter les feuilles et la neige
Raise the height of the unit to avoid leaves and snow
Erhöhen der gruppe auf die Blätter und Schnee zu vermeide

-Vérifier la solidité des supports
Check the strength of supports materials
Versichern sie von der Standfestigkeit der Unterlage

2c.1 Fixation murale Wall fixation

Implantation avec le kit KS2M (liste des accessoires)
Implantation with the KS2M kit (Accessories list)

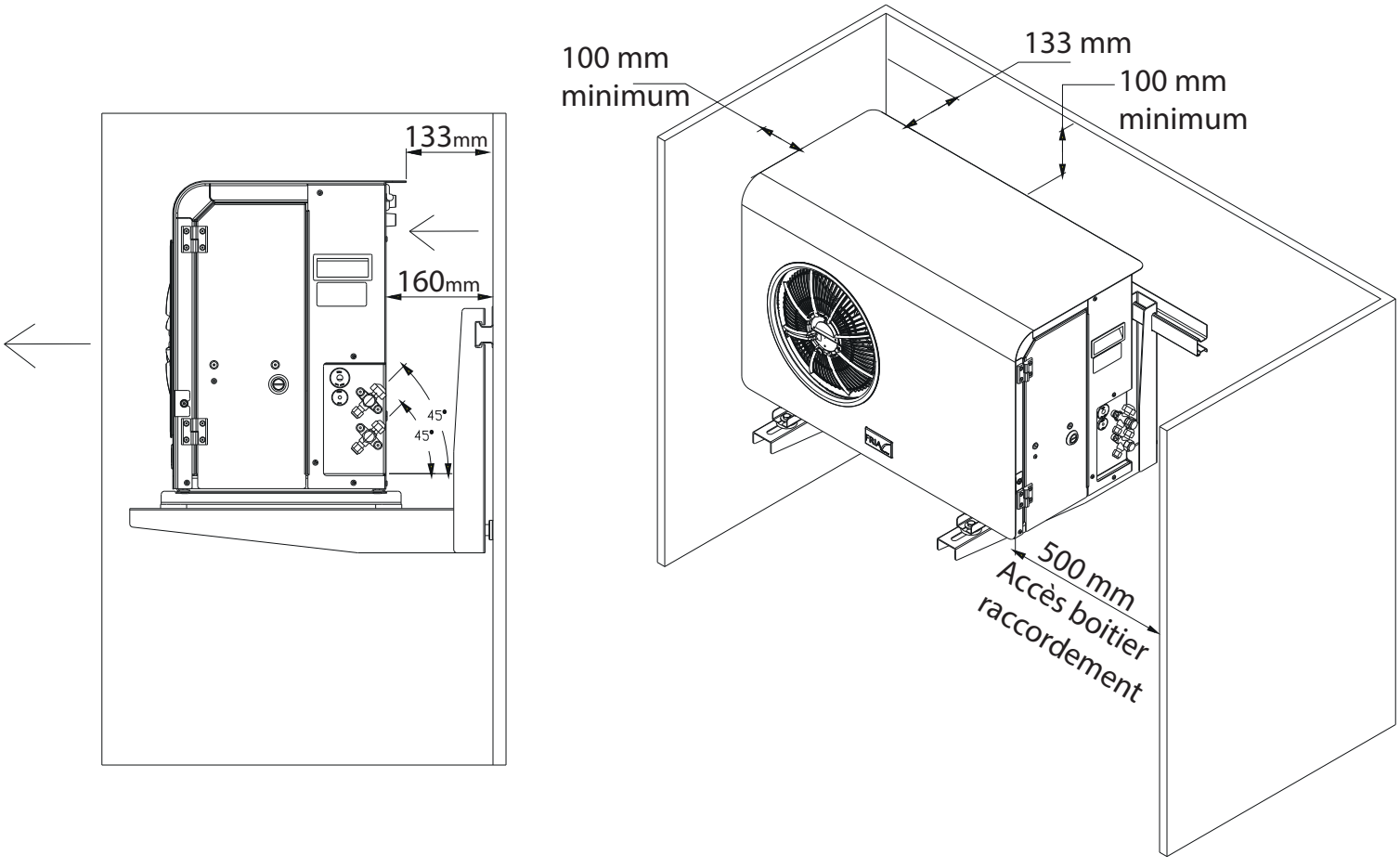

2c.2 Fixation au sol Fixing to the ground

Le groupe GCH peut être posé au sol à l'aide de Rubber Foot (non fournie et non vendus par Friax) pour éviter les vibrations de fonctionnement.
The GCH group can be placed on the ground using Rubber Foot (not supplied and not sold by Friax) to avoid operating vibrations.

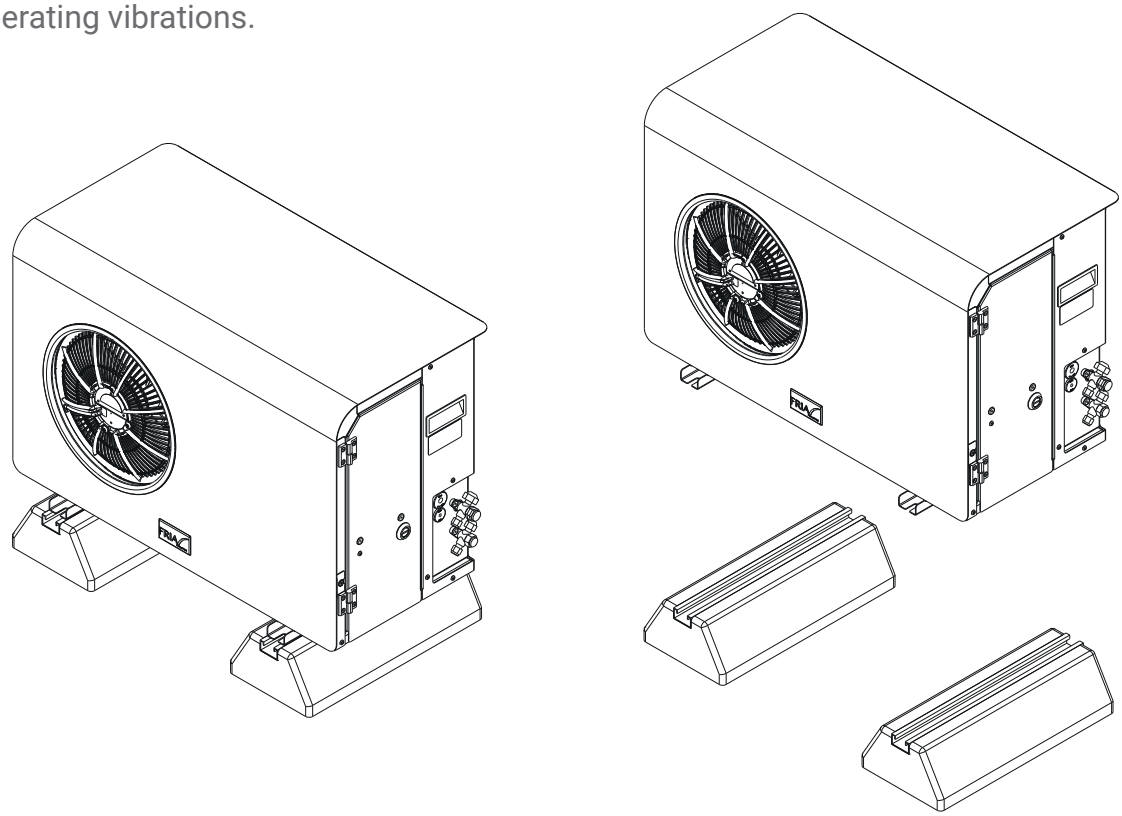

2c.3 Démontage Capot **remove the cover**

1-A l'aide d'un tournevis sortir le clou du bloqueur en caoutchouc.
1-Using a screwdriver take out the nail rubber stopper.

2-Faire glisser le capot dans le sens de la flèche pour dégonder le capot et le retirer.
2-Slide the cover in the direction of the arrow to unhinge the cover and remove it.

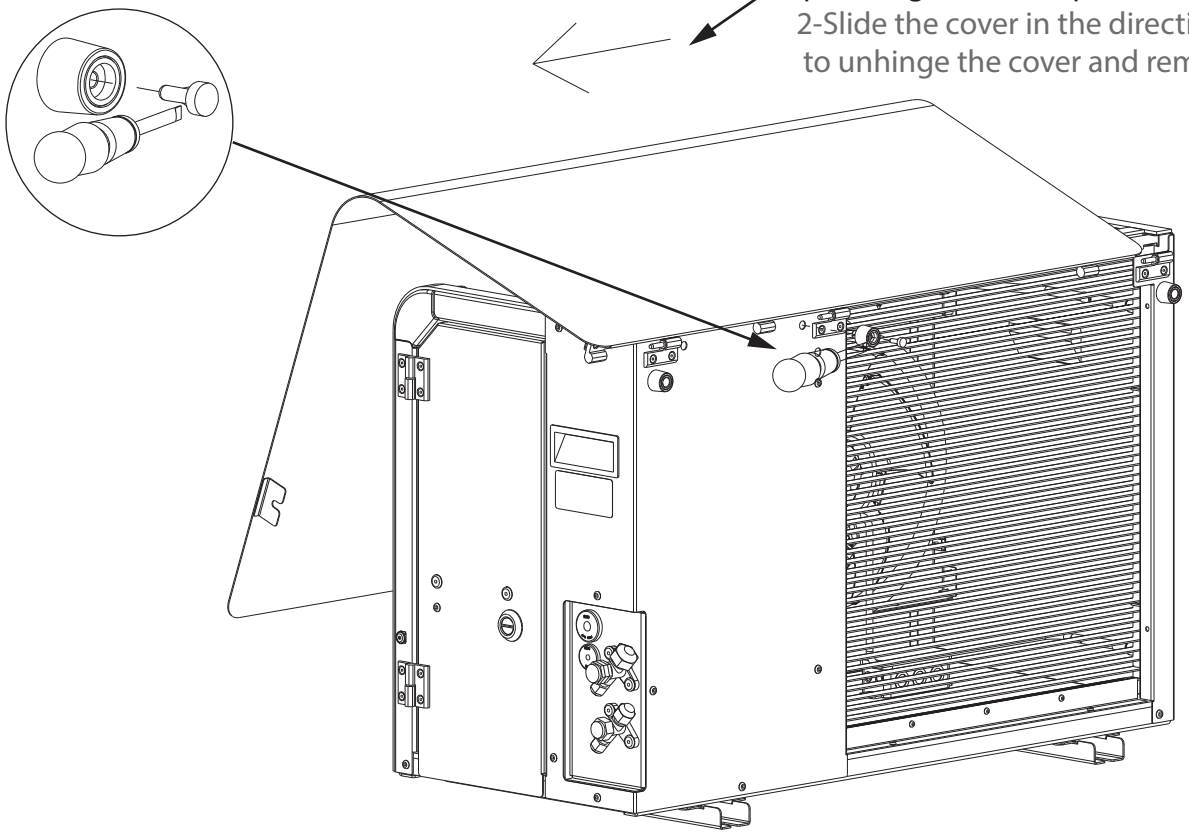

2d. Installation de l'unité de condensation à AIR 170-230

Installation of the Air condensing unit - Installation der Verflüssigungseinheit

2d.1 Mise en place **Setting up - Einrichten**

SPC 170 & 230

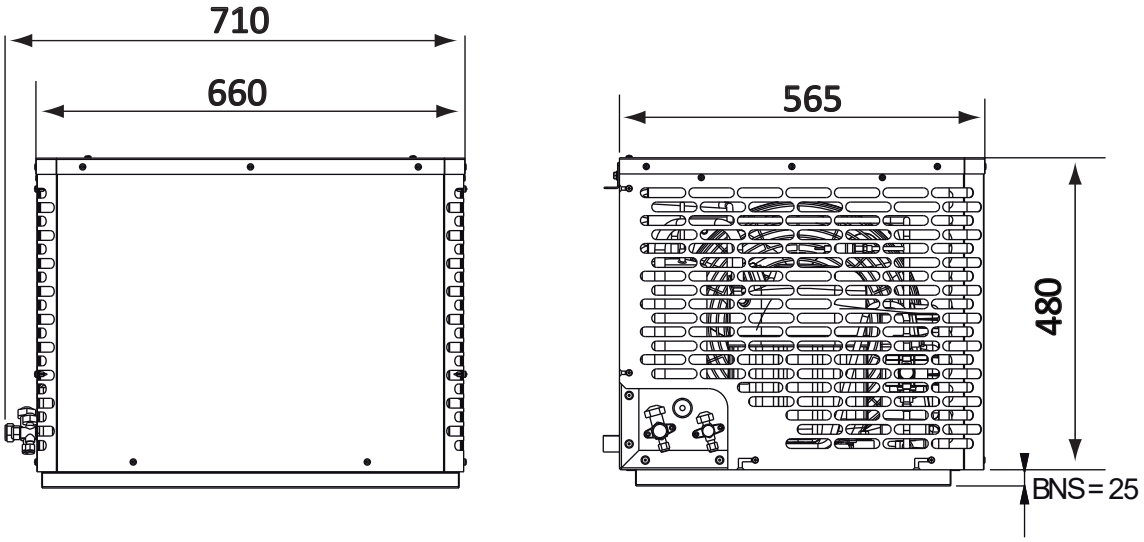

2d.2 Encastrement **housing - Gehäuse**

Conseils – Advice – Beratung:

-Favoriser les endroits dégagés, à l'abri du soleil
Encourage open areas, away from sun.
Bereiche fördert offen, geschützt vor der Sonne

-Attention au bruit pour le voisinage
Take care to not disturb the neighbours
Passen Sie auf, um die Nachbarn nicht zu stören

-Surélever le groupe pour éviter les feuilles et la neige
Raise the height of the unit to avoid leaves and snow
Erhöhen der gruppe auf die Blätter und Schnee zu vermeide

-Vérifier la solidité des supports
Check the strength of supports materials
Versichern sie von der Standfestigkeit der Unterlage

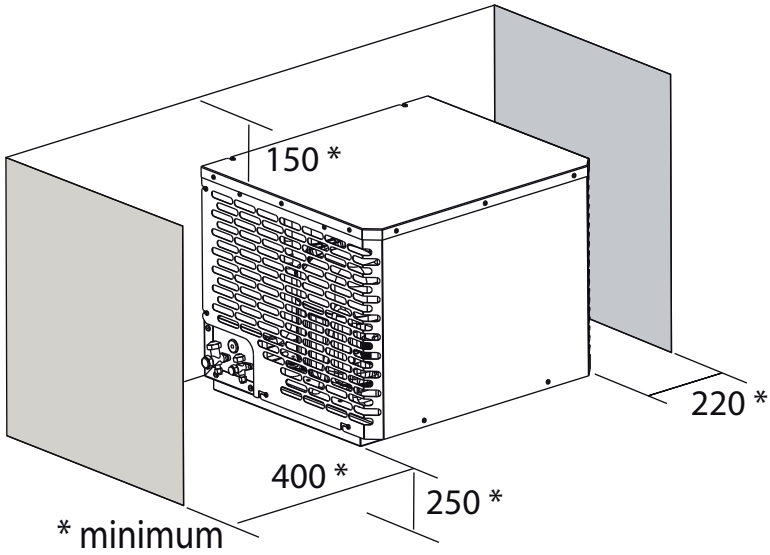

2e. Installation de l'unité de condensation à EAU 30 à 230

Installation of the water condensing unit - Installation wasserkondensations

A installer hors-gel
To set in frost-protection

Les groupes à Eau sont fait pour une installation dans un local supérieure a 0°C.
The water groups are made for installation in a room above 0°C.
Die Wassergruppen sin für die Installation in einem Raum über 0°C vorgesehen.

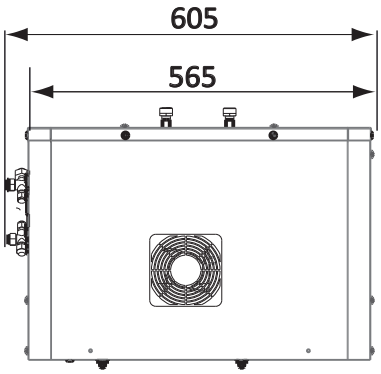

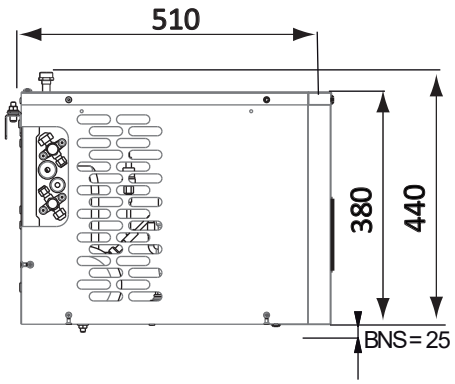

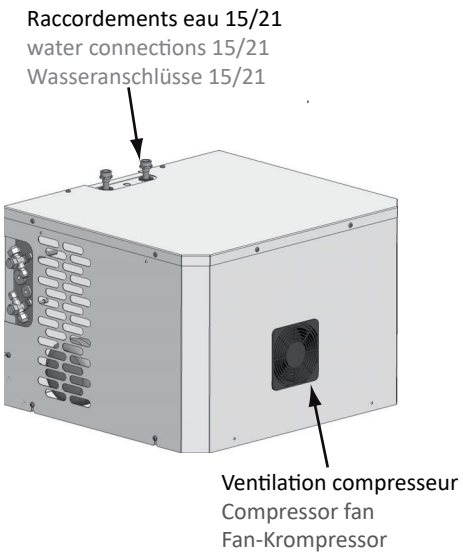

2e.1 Système de fixation Plug & Lock fastening system - Befestigungssystem

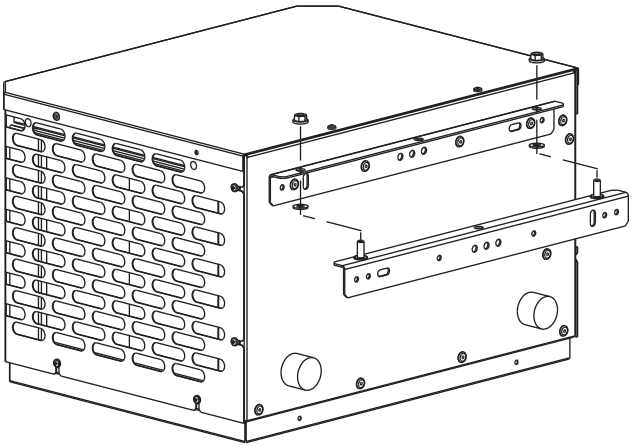

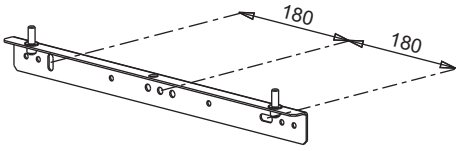

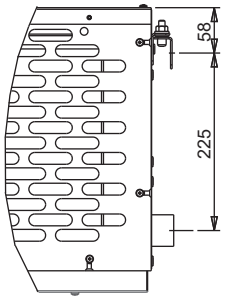

La pose du kit Bas niveau sonore doit se faire avant la fixation de l'unité extérieure.
The installation of the Low sound level kit must be done before fixing the outdoor unit.
Die Installation des Low-Sound-Level-Kits muss vor der Befestigung des Außengeräts erfolgen

3. Raccordement frigorifique

Refrigerating connection - Refrigerating connection

Si le groupe extérieur est au-dessus de l'évaporateur, prendre soin de lire ceci avant d'installer votre matériel Friax
Take care of reading this before installing your FRIAX's equipment if the condensing unit is over the evaporator.
Sich darum kümmern, das gut zu lesen, bevor Ihr Material FRIAX unterzubringen, wenn die äuBerliche Gruppe über dem verdampfer ist

Sur les conduites horizontales :
Les zones basses (pièges à huile), entre l'évaporateur et le compresseur, doivent être évitées. Les conduites horizontales doivent descendre légèrement vers le compresseur. Pour les conduites horizontales, la vitesse d'aspiration ne doit pas être inférieure à 4 m/s.

Sur les conduites verticales :
Si Les conduites d'aspiration verticales sont inférieures à 2m de hauteur, elles doivent être installées avec deux siphons, un en bas et un au-dessus de la conduite. Si les conduites d'aspirations verticales sont supérieures à 2m, il faudra ajouter en plus, un siphon tout les 2m de hauteur.

Ne pas ajouter d'huile sauf si la longueur du réseau de fluide frigorigène dépasse 10m; dans ce cas, utiliser l'huile préconisée par FRIAX Industrie adaptée au fluide.

On the horizontal conducts:
The low zones (oil's trap), between the evaporator and the compressor must be avoided. The horizontal conducts have to down slightly towards the compressor. For the conducts, the speed of suction mustn't be lower than 4 m/s.

On the vertical conducts:
If the vertical conducts of suction are lower than 2m of height, they must be installed with two siphons, one below and one over the conduct. If the conducts are higher than 2m, it will be necessary to add a siphon every 2m of height.

Do not add oil unless the network of refrigerant's length exceed 10m; in this case, use the oil recommended by FRIAX Industrie adapted to the fluid.

Auf den horizontalen Leitern:
Die niedrigen Zonen (Ölfalle) zwischen Verdampfer und Kompressor müssen vermieden werden. Die horizontalen Leitungen müssen zum Kompressor hin leicht nach unten zeigen. Für die Leitungen darf die Sauggeschwindigkeit nicht unter 4 m / s liegen.

Auf den vertikalen Leitern:
Wenn die vertikalen Saugleitungen weniger als 2 m hoch sind, müssen sie mit zwei Siphons installiert werden, einer unter und einer über dem Leiter. Wenn die Leitungen höher als 2 m sind, muss alle 2 m Höhe ein Siphon hinzugefügt werden.

Fügen Sie kein Öl hinzu, es sei denn, das Kältemittelnetz überschreitet 10 m. Verwenden Sie in diesem Fall das von FRIAX Industrie empfohlene Öl, das an die Flüssigkeit angepasst ist.

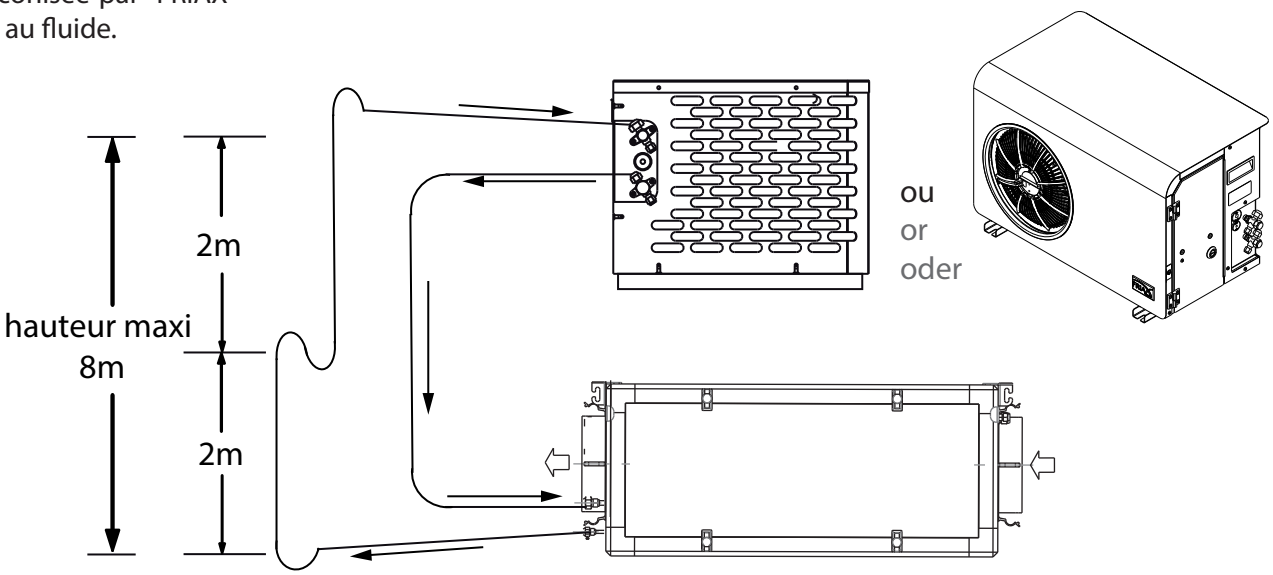

Longueur frigorifique maximal préconisée Maximum recommended cooling length Maximale empfohlene Kühllänge	20 mètres linéaires 20 linear meters 20 laufende Meter

Effectuer le raccordement à la tuyauterie (raccords flare).

Après avoir raccordé, tirer au vide la tuyauterie et l'évaporateur par l'intermédiaire des raccords Schraeder situés sur les vannes du groupe de condensation. Vérifier la tenue au vide. Si la pression ne remonte pas, ouvrir à fond les vannes pour laisser passer le gaz dans toute l'installation. Bien serrer les vannes en arrière, remettre le bouchon, le serrer avec un outil. Avant de mettre en route, faire une recherche générale de fuite avec un détecteur électronique adapté pour le fluide utilisé. Mettre en route, attendre un instant et vérifier si la charge est correcte. S'il manque de gaz, on voit apparaitre des bulles dans le voyant liquide situé vers le déshydrateur. Compléter la charge doucement jusqu'à disparition des bulles. Bien serrer les bouchons des raccords Schraeder à la fin de l'intervention.

Le groupe contient la charge en gaz pour le split et 6m de liaisons frigorifiques. Au-delà prévoir un complément de 20g/m de liaison. Le groupe est dimensionné pour des tuyauteries jusqu'à 20 m. Il est préférable de ne pas isoler la tuyauterie liquide haute pression.

Make the connection to the pipe fitting (flare connections).

After connecting, pull the vacuum piping and the evaporator through the fittings located on the Schraeder valves of the condensing unit. Check the vacuum capability. If the pressure does not rise, the valves open fully to let the gas throughout the facility. Tighten the valve back, replace the cap, and tighten it with a tool. Before setting off, make a general search of escape with an electronic detector suitable for the used fluid. Switch on, wait a moment and see if the charge is correct. Missing gas are emerging bubbles in the sight glass located to the dehydrator. Complete load slowly until the bubbles disappear. Tighten caps Schraeder.

the condensing unit contains a gas charge for the split and 6 m of connecting.Beyond think up an additional load of 20g/m link. Condensing unit is designed for pipes up to 20m. Don't insulate the high pressure liquid pipe.

Die Verbindung im Rohrnetz ausführen (Schnittstellen flare).

Nach dem Anschluss, ziehen Sie den Vakuum-Leitungen und der Verdampfer durch die Beschläge auf dem Schrader-Ventil-Gruppe befindet Kondensation. Überprüfen Sie die Vakuum-Fähigkeit. Wenn der Druck nicht ansteigt, öffnen die Ventile voll auf das Gas in der gesamten Anlage zu lassen. Ziehen Sie das Ventil wieder, die Kappe, ziehen Sie sie mit einem Werkzeug. Vor dem Start eine Suche mit allgemeinen Leckage einen elektronischen Detektor für Fluid. Einschalten, warten Sie einen Moment und schauen, ob die Ladung korrekt ist. Wenn er Mangel am Gas hat Es entstehen Blasen im Schauglas gelegen, um die Dörrgerät. Komplette langsam geladen, bis die Blasen verschwinden. Ziehen Sie Caps Schraeder Armaturen am Ende der Intervention.

Die Gruppe enthält die Aufgabe in Gas für Split und 6m Verbindung kälteerzeugend. Darüber hinaus, einen Objekt von 20g / M von Verbindung vorhersehen. Die Gruppe ist für Rohrnetze bis zu 20m dimensioniert. Es ist besser, kein flüssiges Rohrnetz Hochdruck zu isolieren.





4. Raccordement électrique

Electrical connection - Elektrischer Anschluss

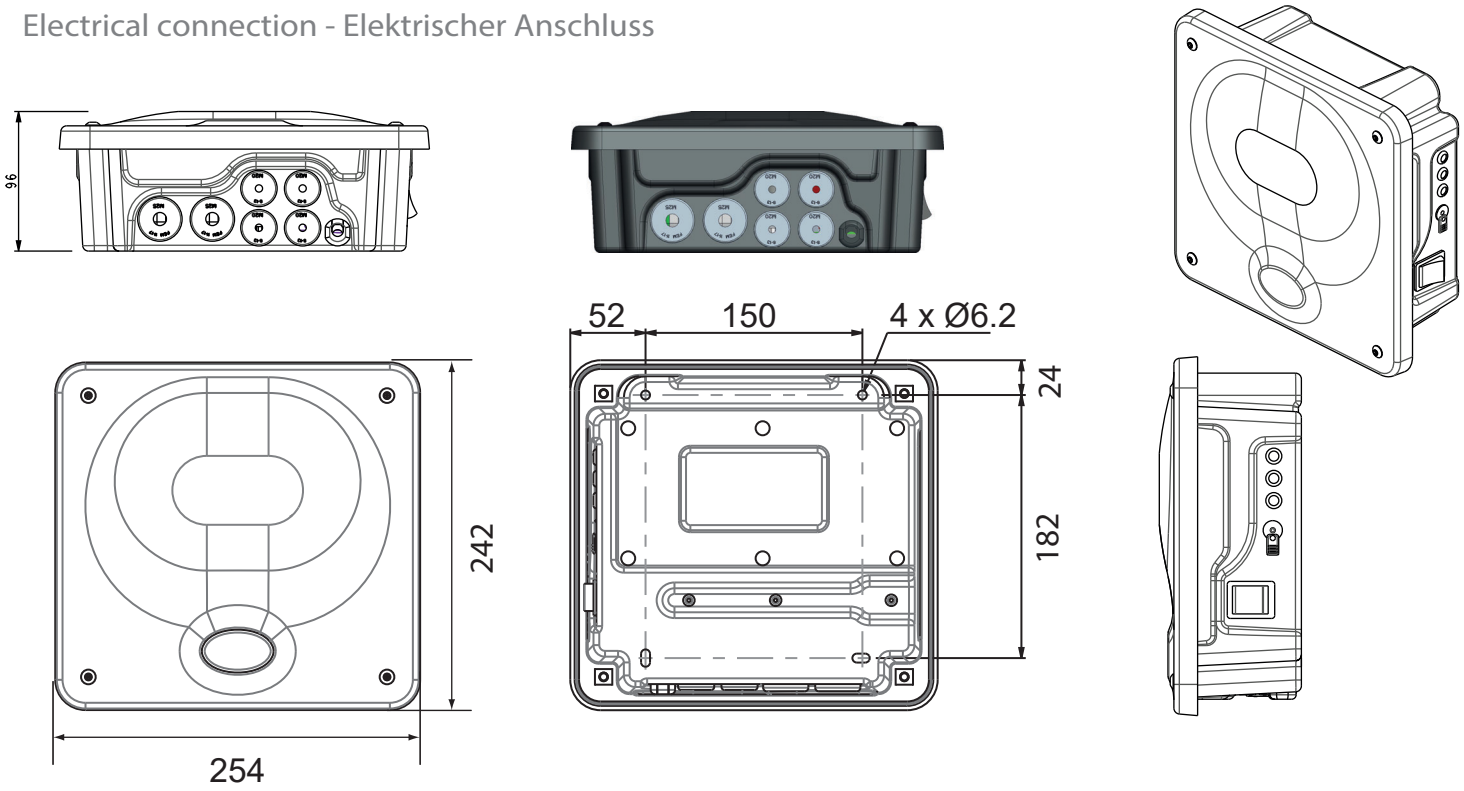

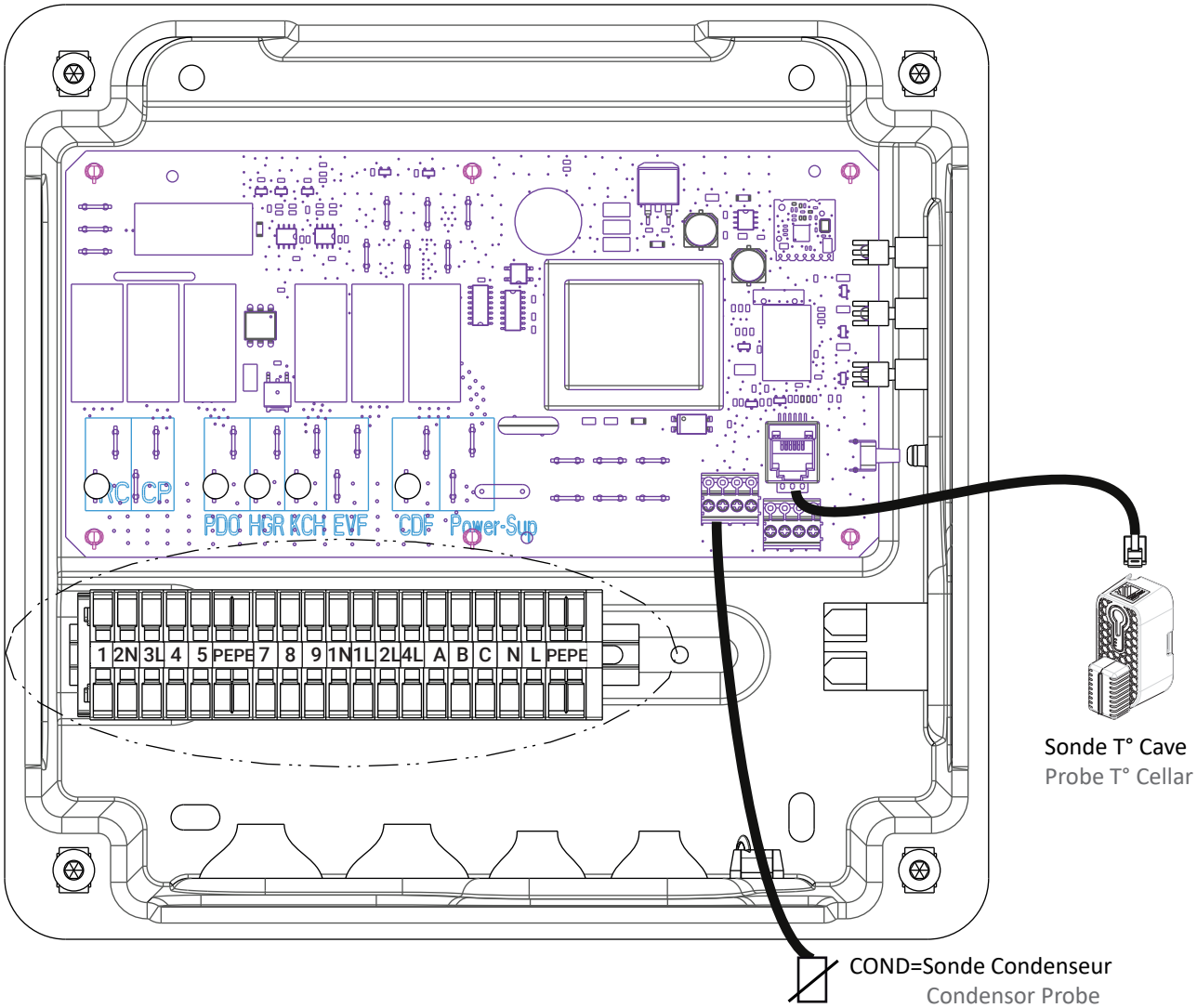

1=Résistance de carter
Crankcase resistance

2N=Neutre Groupe EXT
Neutral Group

4=Ventilateur condenseur

3L=Compresseur spc 30-48 82-122
Compressor spc30-48-82-122

3L= EV Pump Down SPC170
Pump Down valve

5=Alim compresseur spc170

7-8-9 = Pilotage Ventilateur Condenseur
Condensor fan control

1N=Neutre unité intérieur; power indoor unit

1L=Alim HGR; Power HGR

2L= Alim résistance; Power resistance

4L=Alim ventilo évapo;Power Fan evaporator

a-b-c Pilotage Ventilo évaporateur
Evaporator fan control

N-L Alimentation 230V boitier
230V box power supply

4.1 Placement de la sonde et raccordement

Placement of the probe and connection - Platzierung der Sonde und Verbindung

La boite de la télécommande est livré avec :

- une télécommande et son support
- 2 piles LR03
- Une sonde installée dans son support fournie avec :
  - vis et leurs chevilles (fixation sur mur)
  - bandes doubles faces (fixation sur l'évaporateur

Le câble droit RJ de classe 6 d'une longueur
de 6 m est fourni avec le boitier de régulation



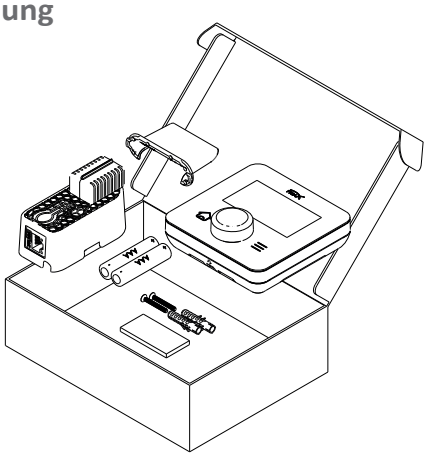

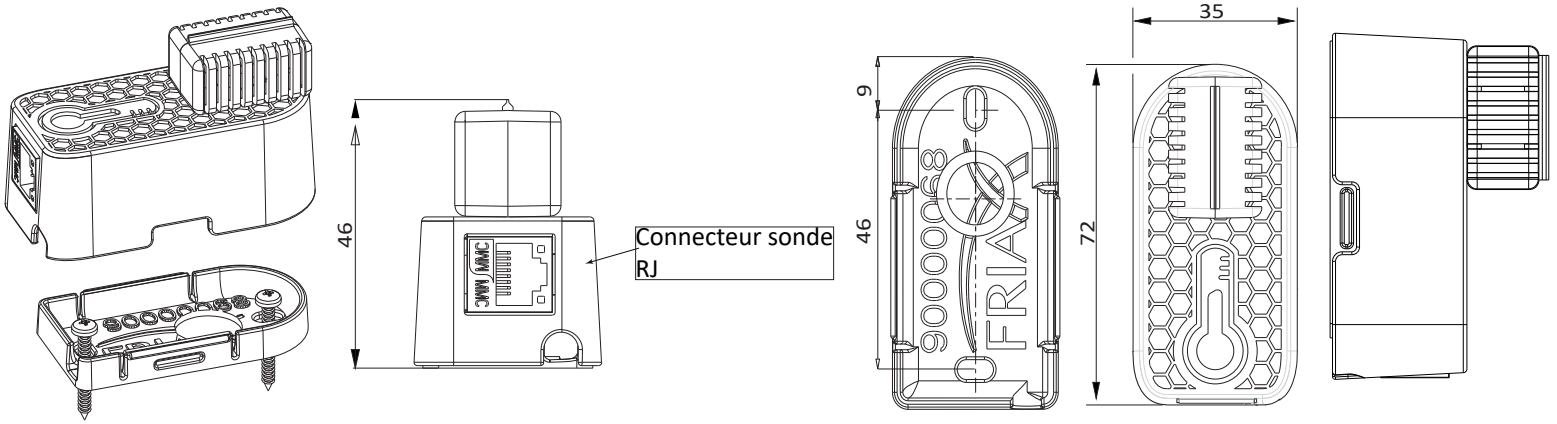

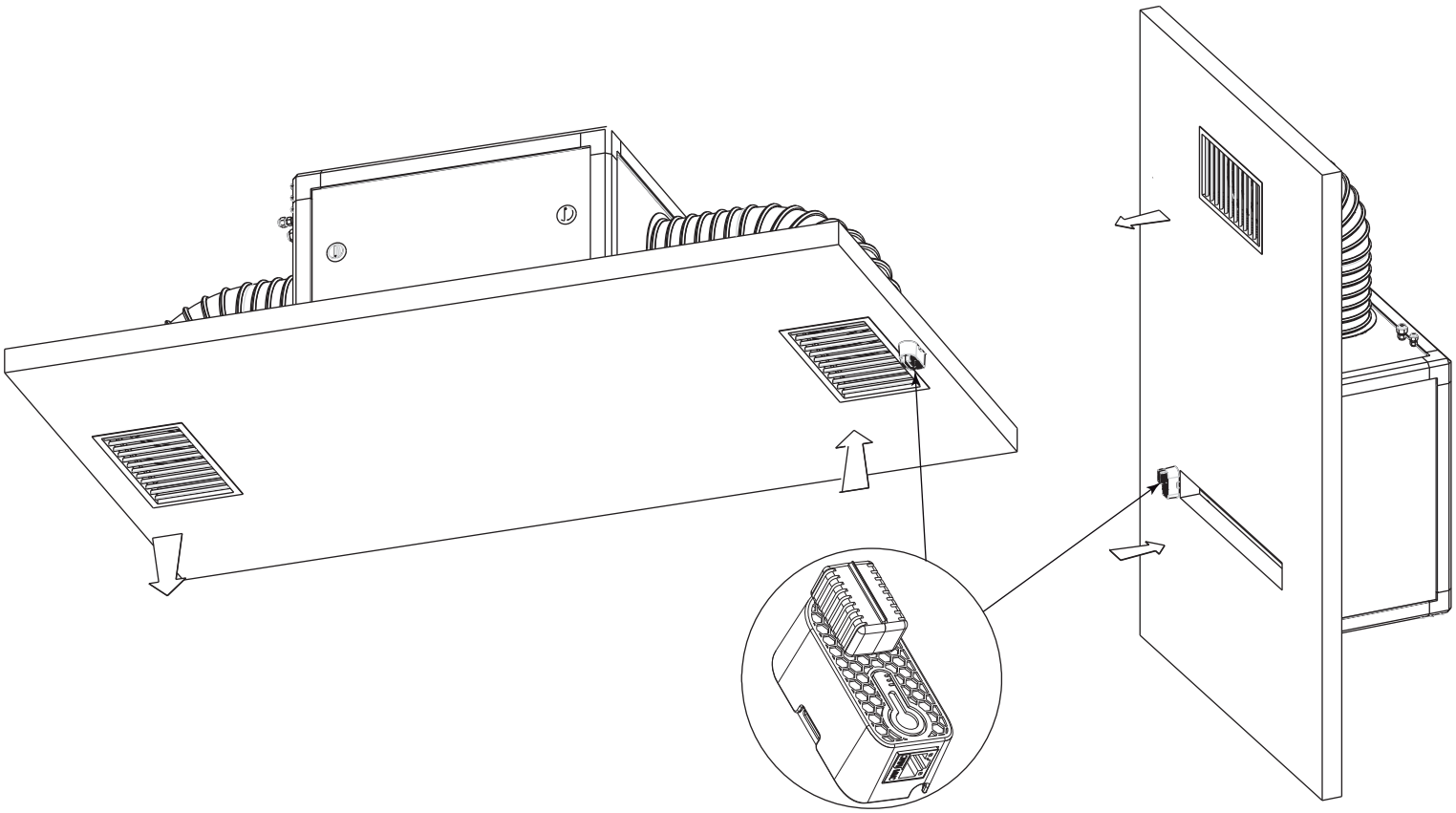

Fixer la sonde sur l'évaporateur ou sur le mur, proche de la reprise pour mesurer la température ambiante de la cave. Le cable ne doit pas gêner à l'ouverture du capot.

Set the sensor on the evaporator or on the wall, close to the recovery to measure the ambient temperature of the cellar. The cable must not interfere with the opening of the hood.

4.2 Raccordement électrique Condensation a air

Electrical connection Air condensation- Elektrischer Anschluss Luftkondensation

SPC 30-48-82-122-HEVG/HEVI Vintage

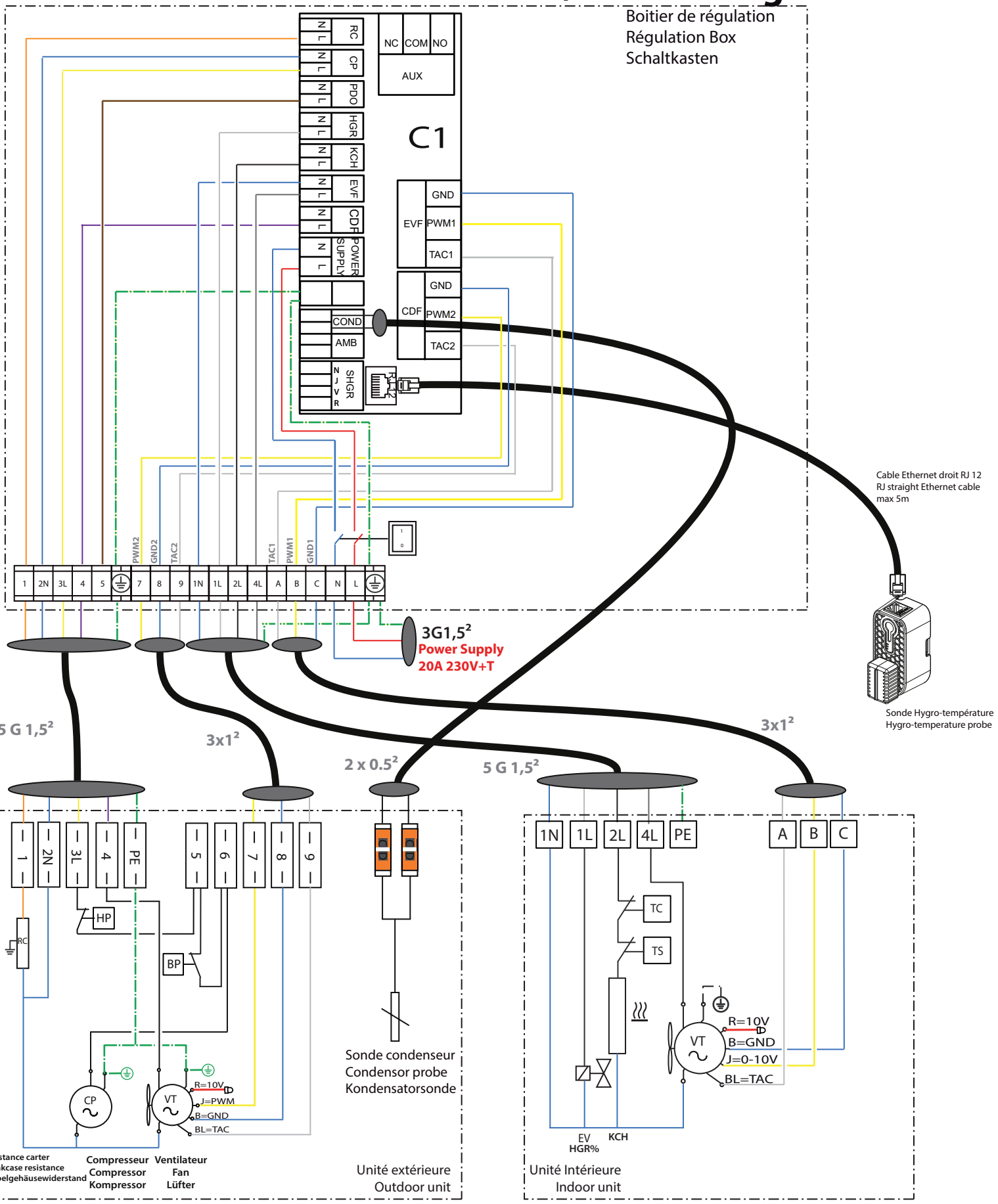

Longueur MAXIMUM de liaison pour la sonde Condenseur : 20m
MAXIMUM length for connecting the Condenser probe: 20m
Maximale Länge für den Anschluss der Kondensatorfühler: 20m

Longueur MAXIMUM de liaison pour la sonde ambiante: 6 m
MAXIMUM length for connecting the ambient probe: 6 m
MAXIMALE Länge für den Anschluss der umgebungssonde: 6 m

4.3 Raccordement électrique Condensation a air

Electrical connection Air condensation- Elektrischer Anschluss Luftkondensation

SPC 170-230-EVG/EVI Vintage

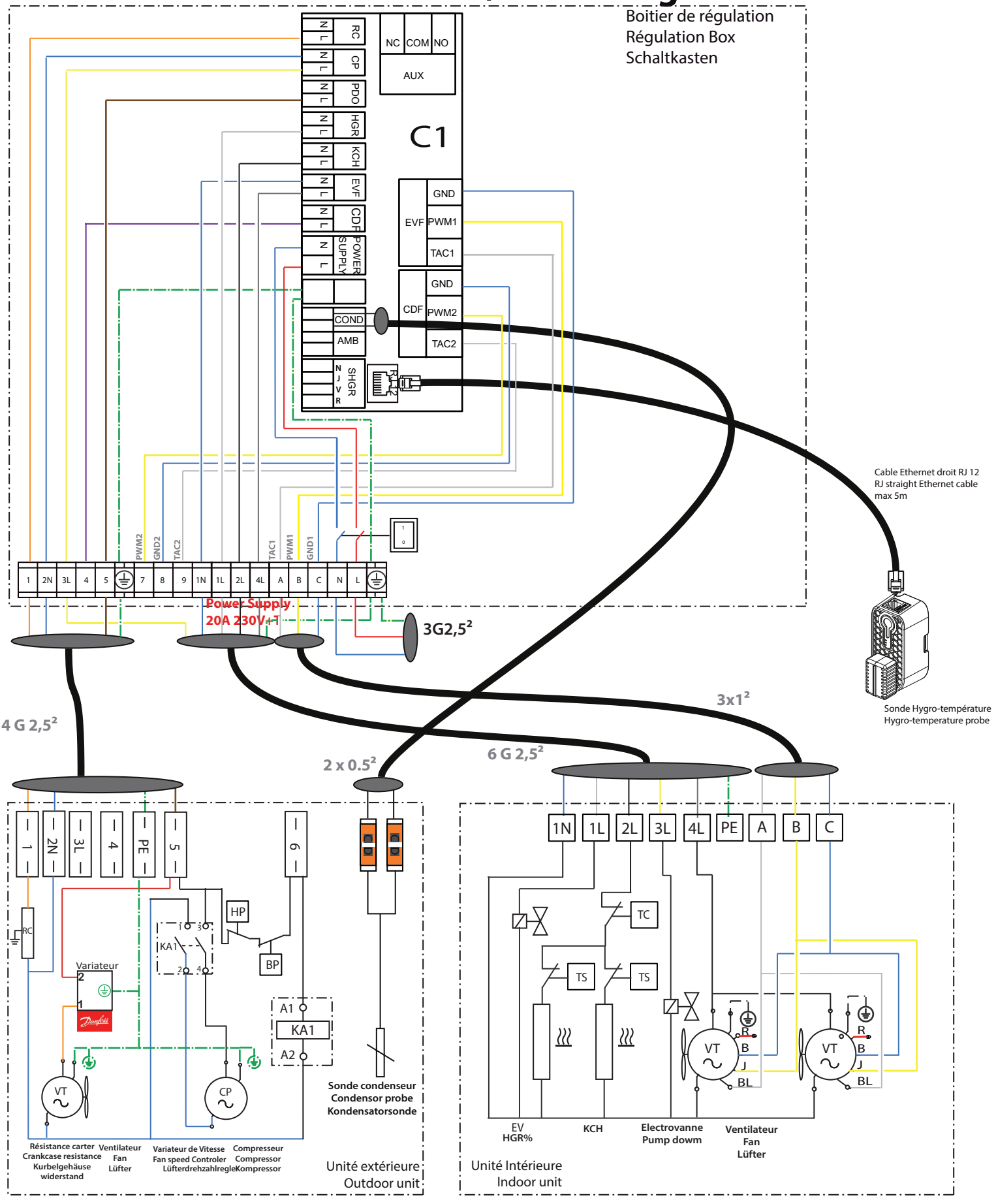

Longueur MAXIMUM de liaison pour la sonde Condenseur : 20m
MAXIMUM length for connecting the Condenser probe: 20m
Maximale Länge für den Anschluss der Kondensatorfühler: 20m

Longueur MAXIMUM de liaison pour la sonde ambiante: 6 m
MAXIMUM length for connecting the ambient probe: 6 m
MAXIMALE Länge für den Anschluss der umgebungssonde: 6 m

4.4 Raccordement électrique Condensation a EAU

Electrical connection Water condensation- Elektrischer Anschluss Kondenswasser

SPC 30-48-82-122-WEVG-WEVI Vintage

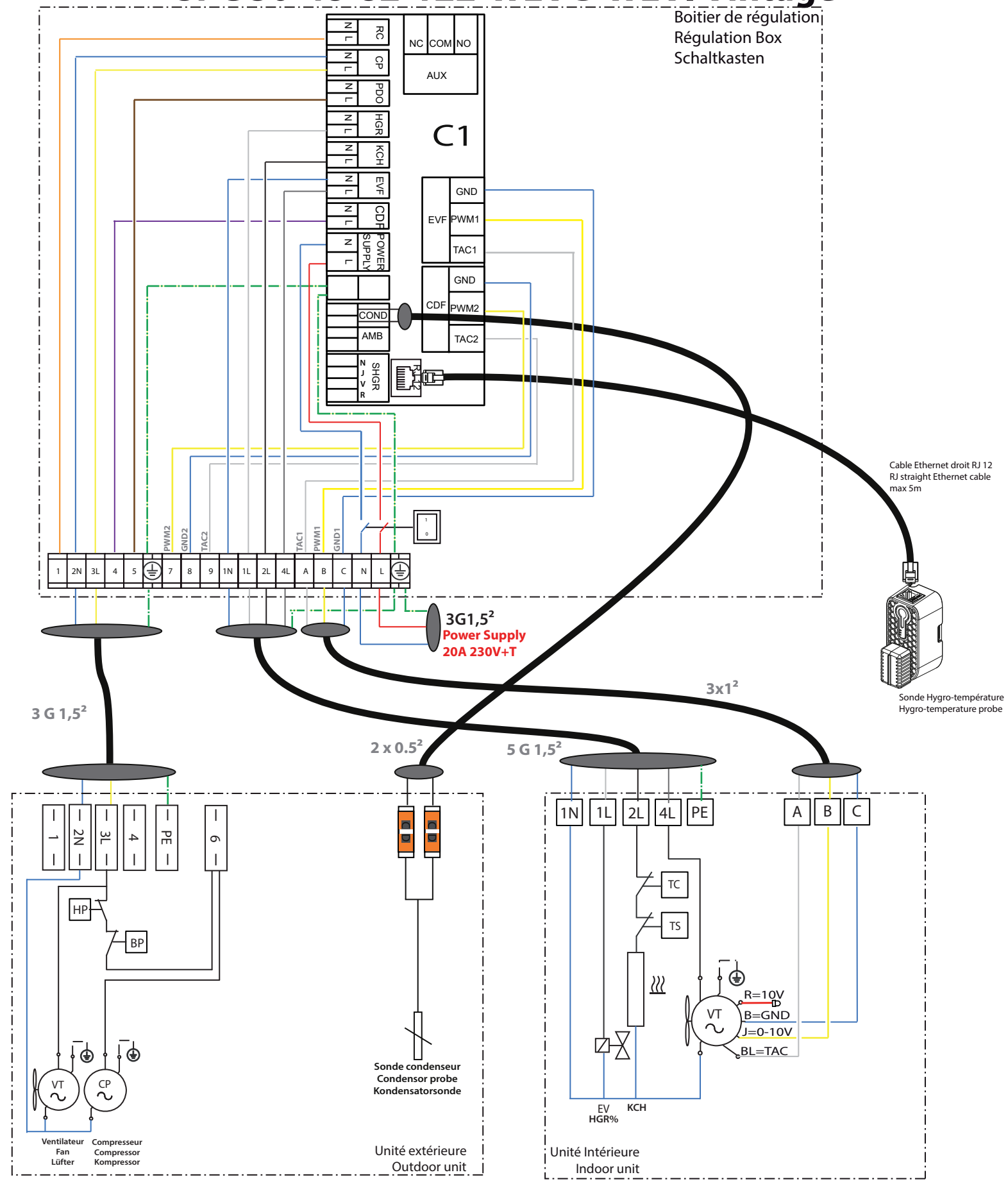

Longueur MAXIMUM de liaison pour la sonde Condenseur : 20m
MAXIMUM length for connecting the Condenser probe: 20m
Maximale Länge für den Anschluss der Kondensatorfühler: 20m

Longueur MAXIMUM de liaison pour la sonde ambiante: 6 m
MAXIMUM length for connecting the ambient probe: 6 m
MAXIMALE Länge für den Anschluss der umgebungssonde: 6 m

4.5 Raccordement électrique Condensation à EAU

Electrical connection Water condensation- Elektrischer Anschluss Kondenswasser

SPC 170-230-WEVG/WEVI Vintage

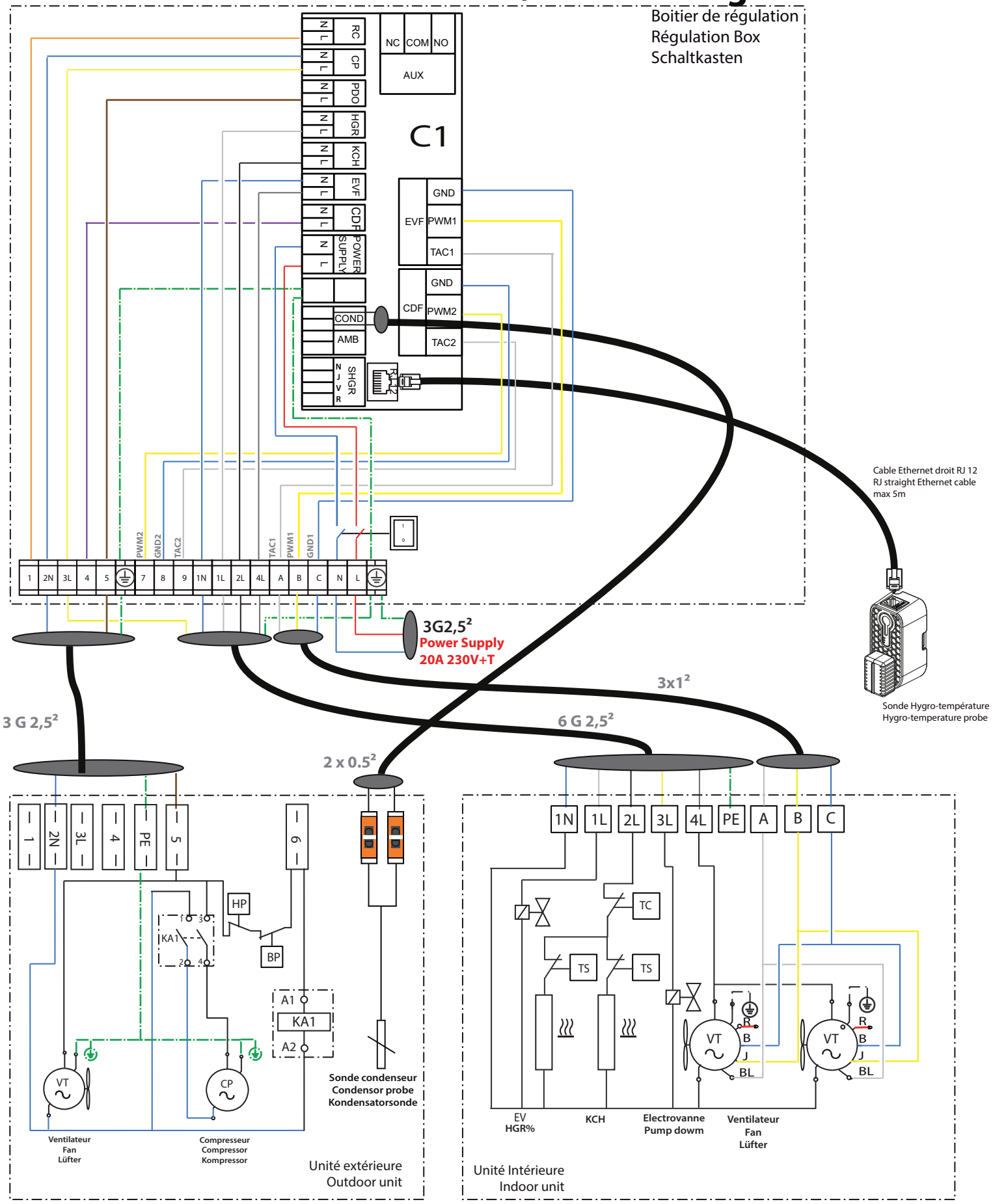

Longueur MAXIMUM de liaison pour la sonde Condenseur : 20m
MAXIMUM length for connecting the Condenser probe: 20m
Maximale Länge für den Anschluss der Kondensatorfühler: 20m

Longueur MAXIMUM de liaison pour la sonde ambiante: 6 m
MAXIMUM length for connecting the ambient probe: 6 m
MAXIMALE Länge für den Anschluss der umgebungssonde: 6 m

5 Contact auxiliaire
Auxiliary contact

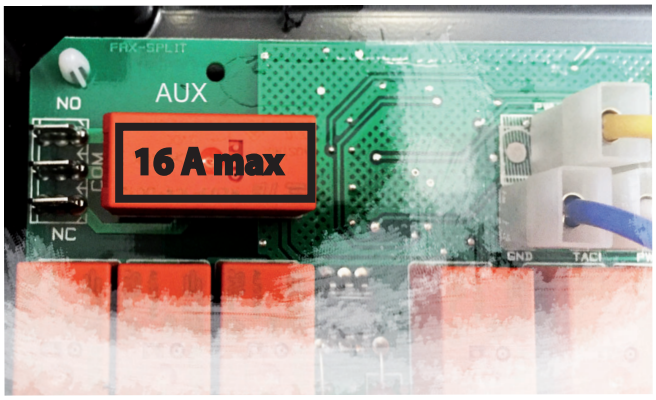

La carte est équipée d'un contact auxiliare COM-NO-NC
2 fonctions peuvent être associées au contact auxiliaire:
- Fonction éclairage ECL
- Fonction Report alarmes
De base la carte est programmée en fonction éclairage.

The card is equipped with an auxiliary contact COM-NO-NC
2 functions can be associated with the auxiliary contact:
- ECL lighting function
- Alarm reporting function
The card is basically programmed for lighting function.

Fonction éclairage :
Lighting function

Pour enclencher l'éclairage, se référer à la notice de mise en service & utilisation RSF2, ==>Sommaire==>Architecture des menus==>Menu 3 FUNC commande Lig ON/OFF.

To turn on the lighting, refer to the RSF2 Commissioning & Use instructions, ==>Summary==>Menu architecture==>Menu 3 FUNC Lig ON/OFF command.

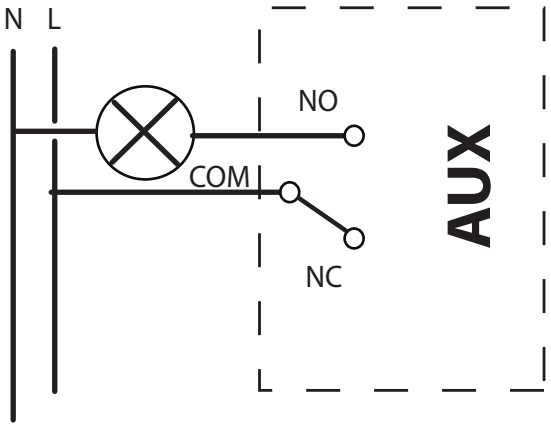

Fonction report d'alarme :
Alarm report function

Pour basculer le relais en report d'alarme, se référer à la notice de paramètre installateur, Modifier le paramètre 45:
1 = alarmes «type 1»
2 = alarmes «type 2»
1+2 = alarmes «type 1+2»

To switch the alarm reporting relay, refer to the installer parameter instructions, Modify parameter 45:
1 = "type 1" alarms
2 = "type 2" alarms
1+2 = "type 1+2" alarms

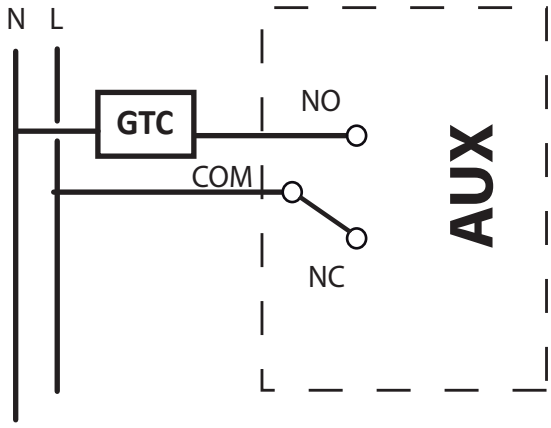

Entretien de votre climatiseur de cave

Les opérations d'entretien suivantes répétées tous les 6 mois permettront à votre climatiseur SPC de conserver ses performances de manières optimales pour assurer sa longévité et celle de vos vins.

ATTENTION

Avant toutes opérations d'entretien, couper l'alimentation électrique sur le disjoncteur principal.

Entretien du groupe de condensation

Démonter la carrosserie à l'aide d'un tournevis pour accéder à la batterie du condenseur à air. Utiliser un aspirateur pour éliminer la poussière. Faire attention à ne pas abimer les ailettes.

Entretien de l'évaporateur dans la cave

Dévisser les boutons de fermeture en plastique sur le coté, retirer la face isolante. Prendre garde à la réserve d'eau accumulée dans le bac. Laver la carrosserie à l'eau claire en prenant garde aux connections électriques.
Utiliser un aspirateur pour éliminer la poussière sur la batterie.Faire attention a ne pas abimer les ailettes.
Vérifier que la vidange n'est pas obstruée.

Maintenance of your air conditioner of cellar

Maintenance operations following repeated every 6 months will help your air conditioner to maintain optimal performance to ensure its longevity and your wines.

CAUTION

Before any maintenance, always turn off power to the main circuit-breaker

Maintenance of the condensing unit

Remove the body using a screwdriver to access to the coil. Use a vacuum cleaner to remove dust. Be careful not to damage the Fins.

Maintenance of the evaporator

Unscrew the plastic closing buttons on the side, remove the insulating face. Beware the water supply accumulated in the tray. Wash body with water. Take care of the electric connections.
Use a vacuum cleaner to remove dust on the battery. Take care not to damage the fins.
Check that the drain is not blocked.

231/233 Rue de la Prairie
F-73420 Voglans

Site web : www.friax.fr
Boite mail : info@friax.fr

Découvrez notre gamme de rangement pour la cave !

VisioRack®

L'agencement du vin

www.visiorack.com



Points de collecte sur www.quefairedemesdechets.fr
Privilégiez la réparation ou le don de votre appareil !